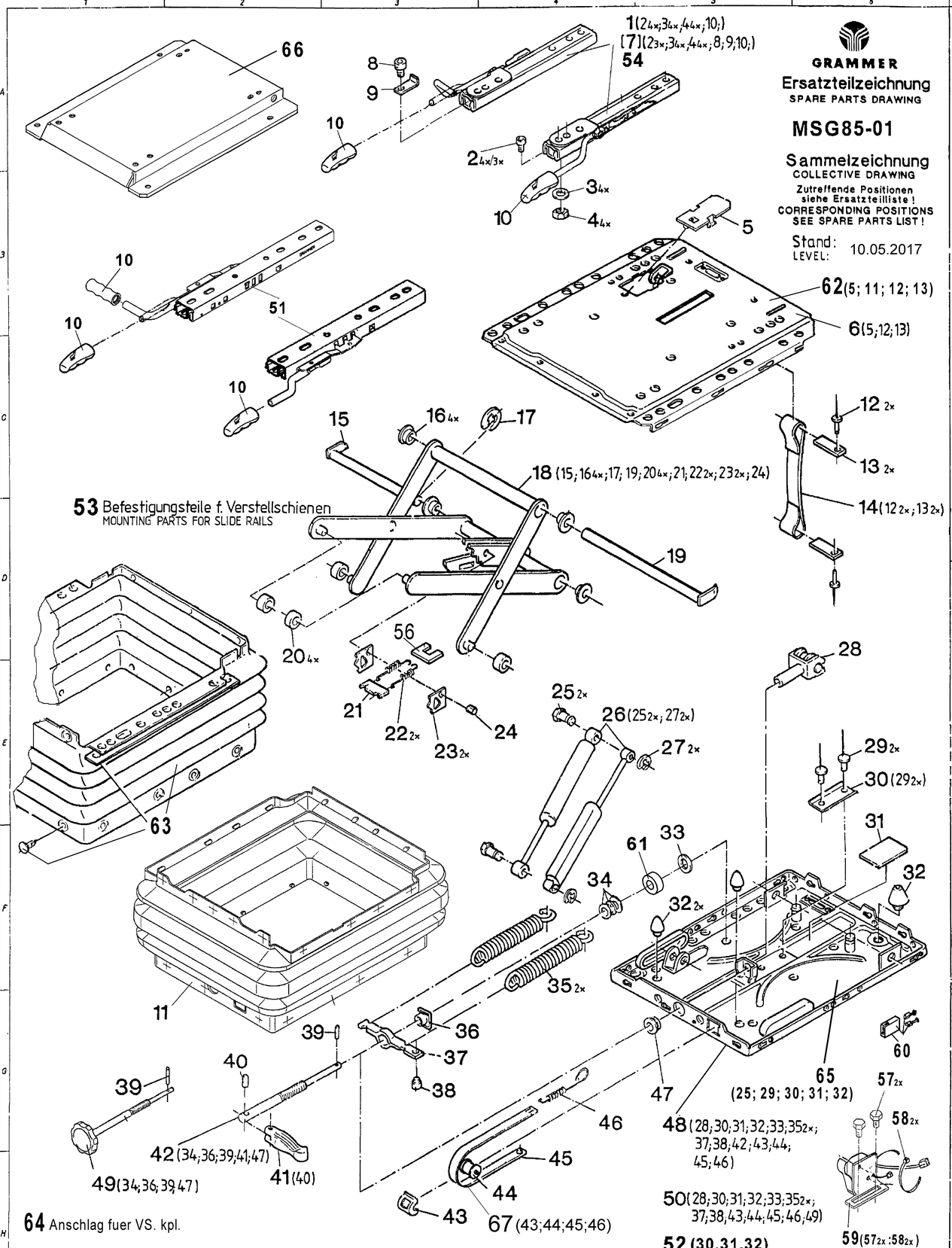

GRAMMER

Ersatzteilzeichnung
SPARE PARTS DRAWING

MSG85-01

Sammelzeichnung
COLLECTIVE DRAWING

Zutreffende Positionen siehe Ersatzteilliste!
CORRESPONDING POSITIONS SEE SPARE PARTS LIST!

Stand: LEVEL: 10.05.2017

SCHNITTKANTE
ZEICHNUNG (PRINTER) VOR WEITERGABE BESCHNEIDEN

Ind.	Änderungsbeschreibung
q	Pos. 68 hinzu
p	Pos. 61 nur noch 1x
o	Pos. 67 hinzu
n	**Pos. 66 hinzu**
m	**Pos. 65 hinzu**

q	CAGF25100179	10.05.17	SCHM	SMS
p	T01-352-AA	27.09.11	SI	JA
o	T01-607-V	15.10.07	SMI	JA
n	T04-101-U	25.05.05	SUP	FA
m	T01-086-U	08.03.05	MMA	KRJ

Spezifikationen / SPECIFICATIONS: letzte Pos. 68 — FLK + — F ja ☐ — Teileklasse — Zeichn art E

D-Kennzeichen — wichtige Funktions-/Prüfmaße

Kunde/Lieferant — CUSTOMER/SUPPLIER — Z.-Nr.-Kunde/Lieferant — DWG NO-CUSTOMER/SUPPLIER

Freimaßtoleranz nach DIN DIMENSIONAL VARIATION

Maßstab SCALE — Ansichten Methode E-ISO R 128 — Werkstoff MATERIAL — Maße in mm — Maßnorm DIN

2005	Datum	Name
Bearb.	08.03.	MMA
Gepr.	08.03.	KRJ
Norm		
TF		

Benennung / DESIGNATION: Ersatzteilzeichnung für Federung

GRAMMER — GRAMMER AG D-92204 Amberg — Ursprung — ähnl. verwendet — Ersatz für gl. Nr. v. 21.02.98

Z.-Nr. / DWG NO: MSG 85 - 01 — Blatt 1 / SHEET 1 von 1 Bl — A1

Feld SECT. — Änderung REVISION — Datum DATE — Name NAME — Gepr. CHK

„NOTE PROTECTION MARK AS PER DIN 34" "Schutzvermerk nach DIN 34 beachten"

exported by Wiemer Software GmbH 08.05.2019 09:44:42

GRAMMER AG AMBERG	Stückliste # # # #	Stand: 14.09.2022	Blatt: 1

Stückliste: MSG85-01/143734 ERSATZTEILLISTE F.FEDERUNG
Sachnummer des Kunden:

Zeich-Nr. : MSG85-01

POS	SACHNR	BENENNUNG/ABMESSUNG	Menge	Kd-Mat.-Nr.
1	140927	VERSTELLSCHIENENSATZ KPL.	1	
2	122949	ZYLINDERSCHRAUBE SP. M 8,0X	4	
3	113290	SCHEIBE SP. 8.4	4	
4	110291	SECHSKANTMUTTER SP. M8	4	
5	125907	ABDECKUNG KST.SCHWARZ	1	
6	140605	FEDERUNGS-OT.KPL.	1	
10	1188802	GRIFF F.VS.RAL7036 KPL.	1	
11	140712	FALTENBALG KPL.-MSG85	1	
12	18161	BLINDNIET FLRD. 5X 10	2	
13	133440	LEISTE TP.	2	
14	133923	GURTBAND KPL.	1	
15	119341	BOLZEN	1	
16	116010	BUCHSE	4	
17	200457	SICHERUNGSSCHEIBE PHR. 9,00	1	
18	120375	SCHWINGE KPL.	1	
19	133438	BOLZEN	1	
20	107681	ROLLE WEISS	4	
21	107675	LEISTE TP.	1	
22	1181277	ZUGFEDER PHR.	2	
23	107672	AUSRUECKBLECH TP.	2	
24	107759	BOLZEN TP.	1	
25	109049	BOLZEN TP.	2	
26	118576	STOSSDAEMPFER KPL.-MSG85	1	
27	200796	SICHERUNGSSCHEIBE PHR. 5,00	2	
28	113974	GABEL KPL.FW100	1	
29	1063407	BLINDNIET SCR. 4X10	2	
30	118655	U-PROFIL KPL.	1	
31	107719	GUMMIPLATTE SCHWARZ 60x17x6	1	
32	127179	PUFFERSATZ	1	
33	107659	SCHEIBE 12.5	1	
34	107753	AXIAL-KUGELLAGER KPL.	1	
35	108111	ZUGFEDER EL.SCHWARZ	2	
36	107752	FLANSCHMUTTER TP. M12	1	
37	107652	FEDERBOCK GS.EL.SCHWARZ	1	
38	107731	HALTESTOPFEN NATUR	1	
39	10151	SPIRALSPANNSTIFT SP. 3,0X 16	1	
40	12853	KNEBELKERBSTIFT SP. 4,00X 28	1	
41	130107	KNEBEL KPL.RAL7036 PLATINGRA	1	
42	130717	VERSTELLSP.KPL./PLATINGRAU-F	1	
43	104377	FUEHRUNG OT.RAL9005 TIEFSCHW	1	
44	107660	ROLLE NATUR	1	
45	108057	ANZEIGEBAND	1	
46	108260	ZUGFEDER	1	
47	117949	BUCHSE SCHWARZ	1	
48	140606	FEDERUNGS-UT.KPL.-MSG85	1	
55	140386	FEDERUNG MSG85	1	

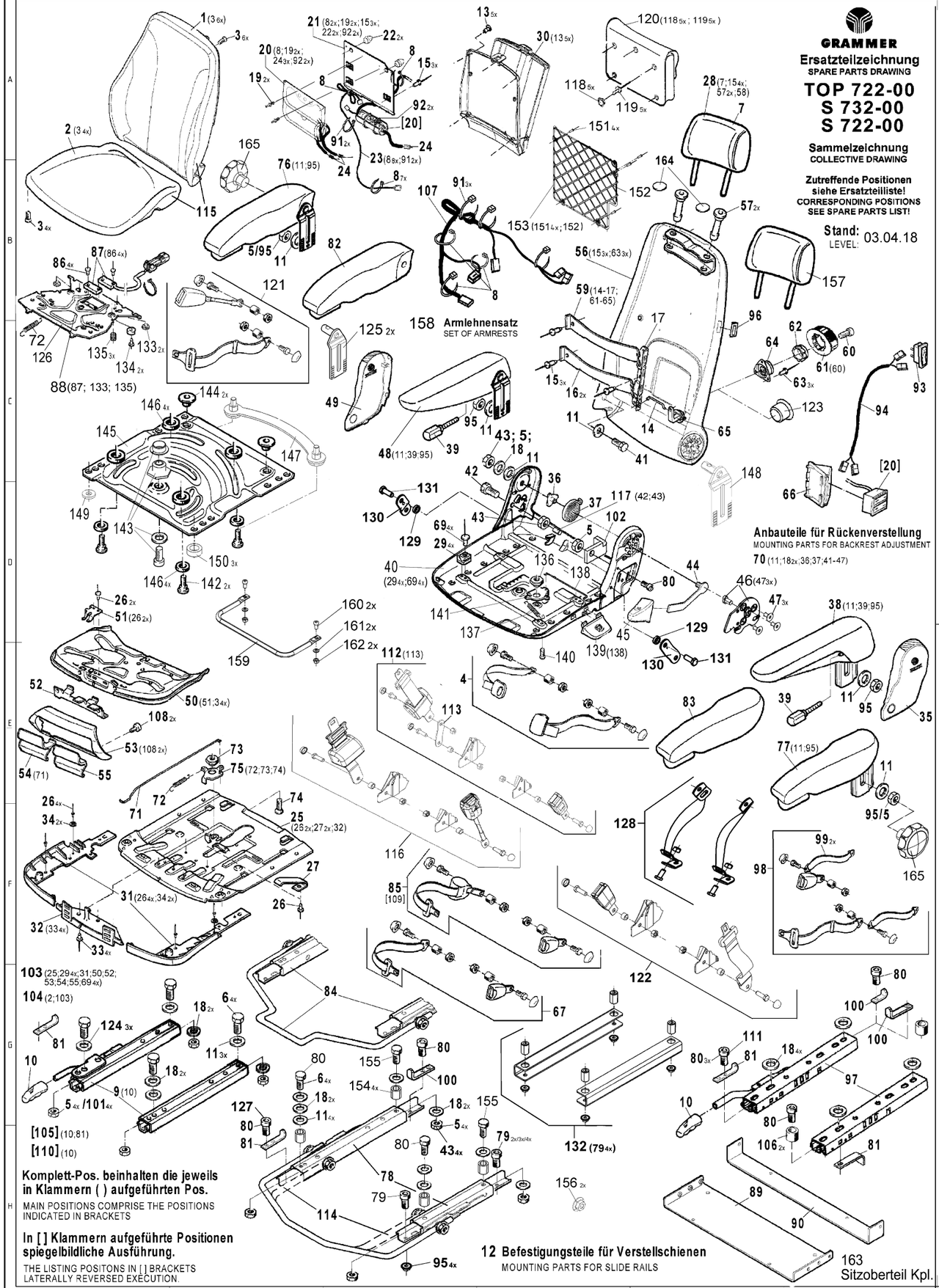

GRAMMER

Ersatzteilzeichnung
SPARE PARTS DRAWING

TOP 722-00
S 732-00
S 722-00

Sammelzeichnung
COLLECTIVE DRAWING

Zutreffende Positionen siehe Ersatzteilliste!
CORRESPONDING POSITIONS SEE SPARE PARTS LIST!

Stand: 03.04.18
LEVEL:

SCHNITTKANTE: ZEICHNUNG VOR WEITERGABE BESCHNEIDEN

Pos. 58 frei lassen

Ind.	Änderungsbeschreibung
az	Pos. 68 entfernt
ay	LWU-Blase aktualisiert
ax	Pos. 165 hinzu
aw	Pos. 164 hinzu

Spezifikationen / SPECIFICATIONS

Letzte Position 165

Teileklasse | Zeichnart E

Z.-Nr. - Kunde/Lieferant
DWG.-NO.-CUSTOMER/SUPPLIER

Kunde/Lieferant
CUSTOMER/SUPPLIER

Freimasstoleranzen nach
DIMENSIONAL VARIATION

Massstab SCALE | METHODE 1 ISO 5456-2 | Werkstoff MATERIAL

Masse in mm | Massstab | DIN

	Datum	Name
2013		
Bearb.	25.06.	SMI
Gepr.	25.06.	HE
Norm		
TF		

Benennung DESIGNATION: ERSATZTEILZEICHNUNG

Feld SECT	Aenderung REVISION	Datum DATE	Name NAME	Gepr CHK
az	CAHG25100093	03.04.18	RTH	LOB
ay	T01-284-AC	24.10.16	RTH	SMS
ax	T01-088-AD	08.04.14	SI	NI
aw	T01-138-AC	25.06.13	SMI	HE

GRAMMER AG
Postfach 14 54
D-92204 AMBERG

Z-Nr. TOP 722-00 DWG.NO Blatt SHEET von 1 Bl.

Ersatzteilzeichnung Nr.v.: 20.12.2006

exported by Kunde, Wilhelm Fricke SE on 14.09.2022 at 09:47:03
exported by Robert Lowenstein on 24.03.2018 at 07:54:19

GRAMMER AG AMBERG	Stückliste # # # #	Stand: 14.09.2022	Blatt: 1

Stückliste: S722-00/143734 ERSATZTEILLISTE F.OBERTEIL
Sachnummer des Kunden:

Zeich-Nr. : TOP722-00

POS	SACHNR	BENENNUNG/ABMESSUNG	Menge	Kd-Mat.-Nr.
1	141258	POLSTER F.R.KPL._KSTL	1	
2	141256	POLSTER F.S_KSTL_KPL.	1	
3	1054392	HALBRUNDSCHRAUBE SP. 5,0X	10	
4	902125	BECKENGURT STATIK KPL.	1	
5	139843	SECHSKANTMUTTER SP. M8-MK OT	4	
6	111030	SECHSKANTSCHRAUBE SP. M8X16	4	
7	141259	KOPFSTUETZE KSTL.	1	
9	140927	VERSTELLSCHIENENSATZ KPL.	1	
10	1188802	GRIFF F.VS.RAL7036 KPL.	1	
11	113290	SCHEIBE SP. 8.4	6	
12	140683	BEFESTIGUNGSTEILE F.VS.	1	
13	17928	SCHNEIDSCHR.SP. AM 4,0X 8,0	5	
14	138559	GESTAENGE	1	
16	141004	PLATTE F.BS.	2	
17	138614	WINKEL EL.SCHWARZ	1	
18	110489	SCHEIBE SP. 8.4	6	
25	139263	PLATTE F.STV.KPL	1	
26	211196	BLINDNIET A-4,0X 8,0	7	
27	138820	FEDERBLECH PHR.	1	
29	138835	GLEITER KST.WEISS	4	
30	142259	ABLAGETASCHE KPL.	1	
31	139521	ABDECKUNG F.STV./SNV.KPL.	1	
32	139254	RASTERUNG F.STV./SNV.KPL.	1	
33	131578	BLINDNIET FLRD. A6,0X12,0	4	
34	122826	SCHEIBE SP. 4.3	2	
35	1186339	ABDECKUNG LI.KPL.	1	
36	140684	LAGER RE.	1	
37	131517	SCHENKELFEDER PHR.	1	
40	140954	SITZPLATTE KPL.	1	
41	118558	SECHSKANTSCHRAUBE TP. M8X40	1	
42	112987	SECHSKANTSCHRAUBE SP. M8X25	1	
43	113048	SECHSKANTMUTTER SP. M 8,0-SI	2	
44	140695	HEBEL GS.LI.SP.	1	
45	1164814	GRIFF KPL.	1	
46	1131378	ADAPTERPLATTE KPL.	1	
47	136122	SENKSCHRAUBE TP. M6X10 KL 5X	3	
49	1298859	ABDECKUNG RE.KPL.	1	
50	139265	WIPPE F.LNV.KPL.	1	
51	139257	FEDERBLECH KPL.	1	
52	1383008	RASTHEBEL DELTA SEAL	1	
53	140676	ABDECKUNG F.LNV.KPL./GRAU	1	
54	140677	GRIFF F.STV.KPL.GRAU	1	
55	139172	GRIFF F.LNV.RAL7036 PLATINGR	1	
56	140957	RUECKEN KPL.	1	
57	138691	BUCHSE	2	
59	140678	BANDSCHEIBENSTUETZE KPL.	1	
60	138758	ZYLINDERSCHRAUBE SP. M6X10 M	1	
61	140679	GRIFF F.BS.KPL./GRAU	1	
62	138747	ZAHNRAD	1	
63	114547	BLINDNIET FLRD. 3,2X 8,0	3	
64	138634	SCHLINGFEDERBREMSE	1	
65	138655	MITNEHMER	1	
69	138842	BLINDNIET 4X17	4	
70	140960	ANBAUTEILE F.RUECKENVERSTELL	1	

Stückliste: S722-00/143734 ERSATZTEILLISTE F.OBERTEIL
Sachnummer des Kunden:

Zeich-Nr. : TOP722-00

POS	SACHNR	BENENNUNG/ABMESSUNG	Menge	Kd-Mat.-Nr.
71	138839	GESTAENGE	1	
72	116226	ZUGFEDER DELTA SEAL	1	
73	132319	BUCHSE SP.	1	
74	132321	SENKSCHRAUBE SP. M 8,0X 12,0	1	
75	139246	HEBEL F.DA./STV.KPL.	1	
76	1026779	ARMLEHNE A80/380 KPL.RE.	1	
77	1026778	ARMLEHNE A80/380 KPL.LI.	1	
95	110291	SECHSKANTMUTTER SP. M8	2	
96	140226	ABDECKUNG SCHWARZ	1	
108	138781	LINSENKOPFSCHRAUBE SP. 5X16	2	