GRAMMER

Ersatzteilzeichnung

SPARE PARTS DRAWING

90.6PG-04

Sammelzeichnung

COLLECTIVE DRAWING

Zutreffende Positionen siehe Ersatzteilliste !

CORRESPONDING POSITIONS SEE SPARE PARTS LIST !

Stand: 26.06.2012
Level:

Blatt: 1 von 2
Sheet:

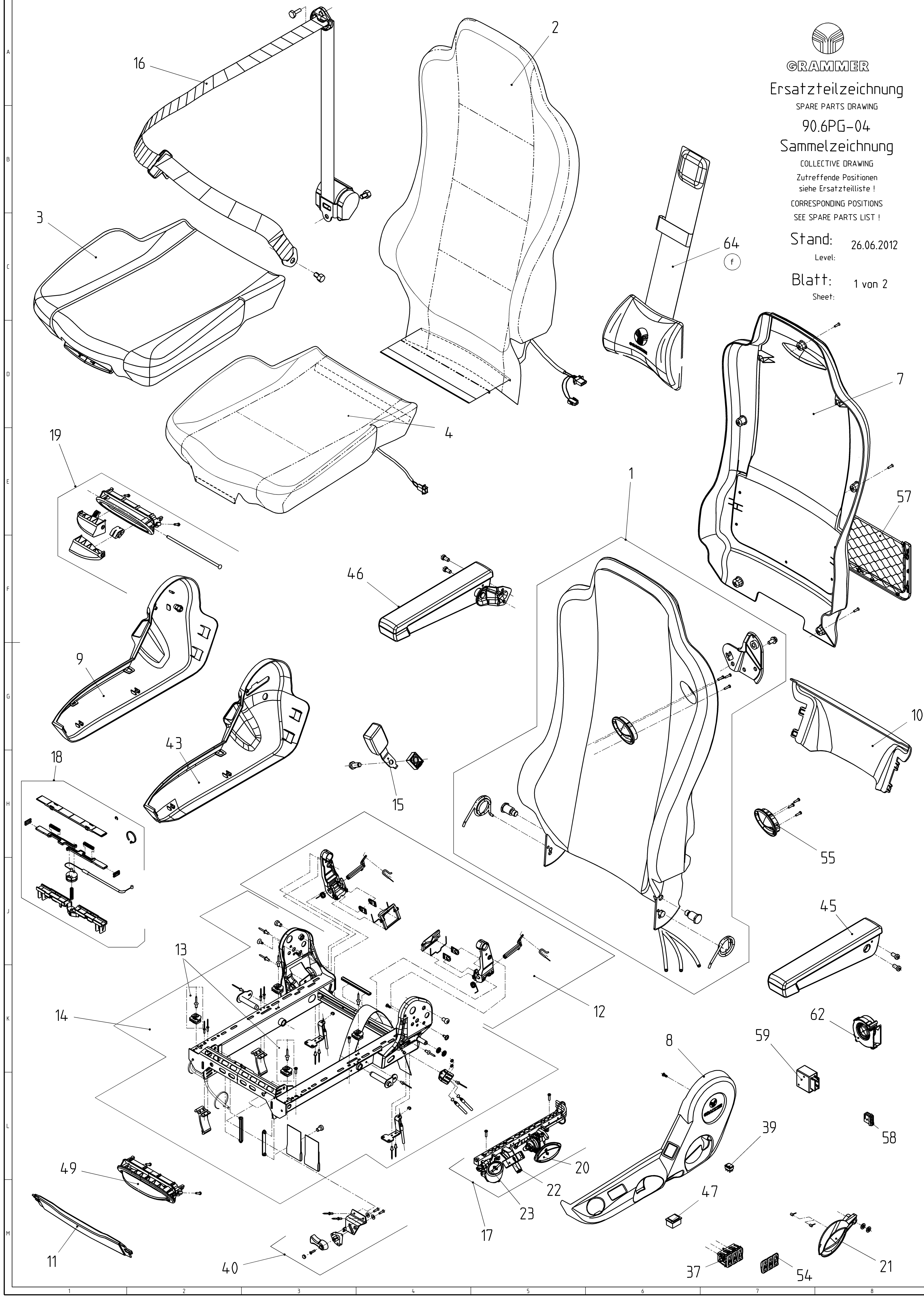

Schnittkante
Zeichnung (Printer) vor
Weitergabe beschneiden

Ind.	Aenderungsbeschreibung
f	Pos. 64 hinzu.
e	Pos. 24,25,26,27,31 löschen, 63 hinzu
d	Pos. 59,60,61,62 hinzu.
c	Pos. 58 hinzu.
b	Pos. 57 hinzu.
a	sh. Bl. 2

Spezifikationen SPECIFICATIONS

Letzte Position 64

Teileklasse | Zeichn.art E

D-Kennzeichen | wichtige Funktions-masse | Pruefmasse | Kunde/Lieferant CUSTOMER/SUPPLIER | Z.-Nr.-Kunde/Lieferant DWG.-NO-CUSTOMER/SUPPLIER | CAD erstellt

Freimasstoleranzen nach DIMENSIONAL VARIATION | Massstab SCALE | Ansichten Methode 1 ISO 5456-2 | Werkstoff MATERIAL | Masse in mm | Massnorm DIN

Ind.	Feld SECT	Aenderung REVISION	Datum DATE	Name NAME	Gepr CHK.
f		L03-132-AA	26.06.12	TO	ED
e		L03-111-Y	27.10.09	ED	AKU
d		L03-286-X	25.03.09	DER	ED
c		L03-363-W	18.02.08	DER	SAG
b		L03-343-W	12.12.07	DER	ED
a		sh. Bl. 2			
		L03-031-W	29.03.07	ED	AKU

2007	Datum	Name
Bearb.	29.03.	ED
Gepr.	29.03.	AKU
Norm		
TF		

Benennung DESIGNATION

ERSATZTEILZEICHNUNG

MSG90.6PG KINGMAN ACTROS

GRAMMER AG
Postfach 14 54
D-92204 AMBERG

Z.-Nr. DWG.NO. 90.6PG-04 | Blatt SHEET 1 von 2 Bl.

Ursprung | abgel. von/aehnlich | Ers. fuer | A 0

14 NOTE PROTECTION MARK AS PER ISO 16016 Schutzvermerk nach ISO 16016 beachten

exported by Kunde, Wilhelm Fricke SE on 15.09.2022 at 15:35:16

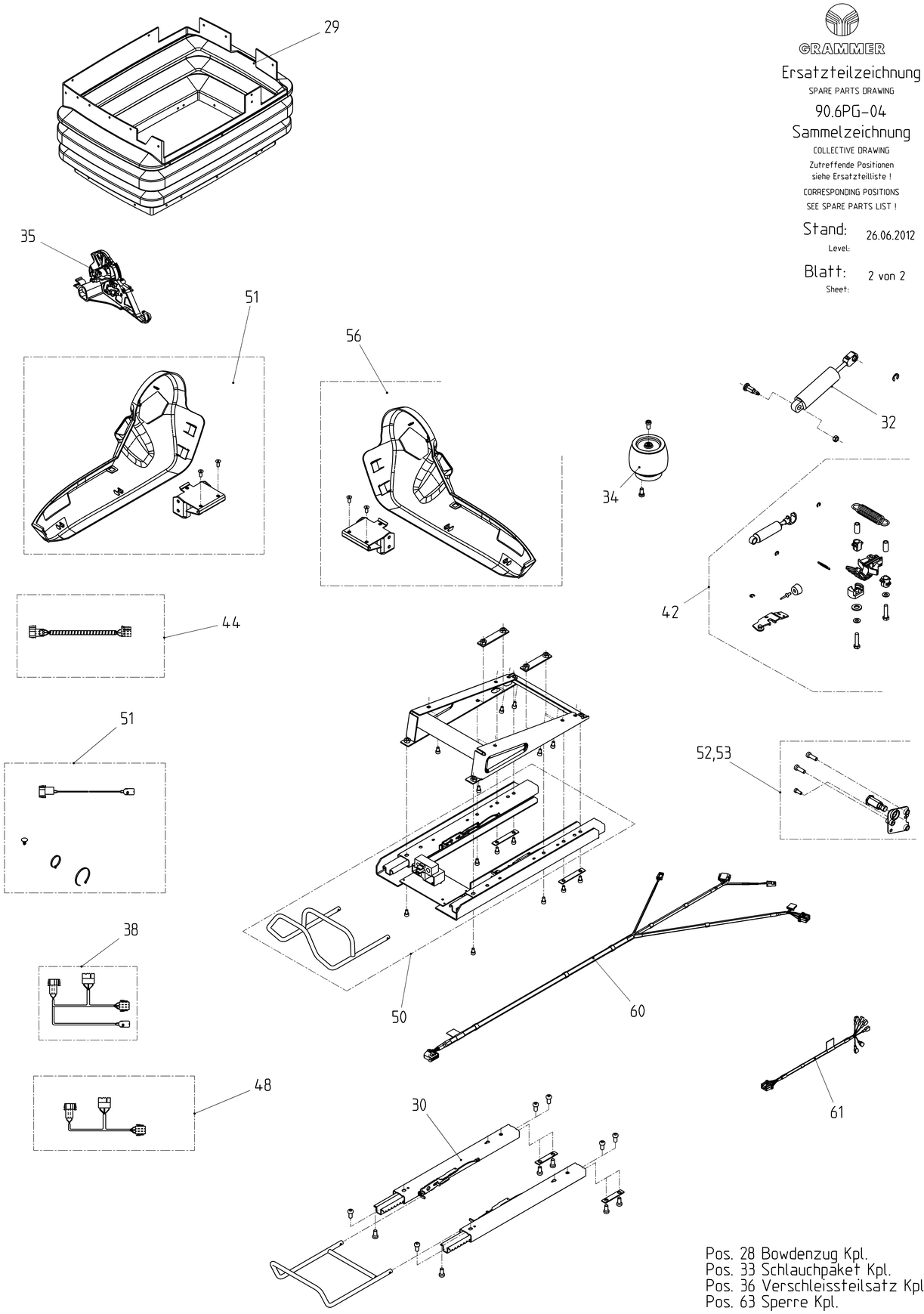

GRAMMER

Ersatzteilzeichnung

SPARE PARTS DRAWING

90.6PG-04

Sammelzeichnung

COLLECTIVE DRAWING

Zutreffende Positionen
siehe Ersatzteilliste !

CORRESPONDING POSITIONS
SEE SPARE PARTS LIST !

Stand: 26.06.2012
Level:

Blatt: 2 von 2
Sheet:

Schnittkante
Zeichnung (Printer) vor
Weitergabe beschneiden

Pos. 28 Bowdenzug Kpl.
Pos. 33 Schlauchpaket Kpl.
Pos. 36 Verschleissteilsatz Kpl.
Pos. 63 Sperre Kpl.

Ind.	Aenderungsbeschreibung
○	
○	
○	
○	
ⓕ	sh. Bl. 1
ⓔ	Pos. 24,25,26,27,31 löschen, 63 hinzu
ⓓ	Pos 59,60,61,62 hinzu
ⓒ	sh. Bl. 1
ⓑ	sh. Bl. 1
ⓐ	Pos. 56 hinzu

Spezifikationen — SPECIFICATIONS

Letzte Position 64

Teileklasse — Zeichn.art E1

D-Kennzeichen — wichtige Funktionsmasse — Prüfmasse

Kunde/Lieferant — CUSTOMER/SUPPLIER

Z.-Nr.-Kunde/Lieferant — DWG.-NO.-CUSTOMER/SUPPLIER

CAD erstellt

Freimasstoleranzen nach DIMENSIONAL VARIATION

Massstab SCALE — Ansichten Methode 1 ISO 5456-2 — Werkstoff MATERIAL

Masse in mm — Massnorm — DIN

Ind.	Aenderung REVISION	Datum DATE	Name NAME	Gepr. CHK
f	sh. Bl. 1			
e	L03-111-Y	27.10.09	ED	AKU
d	L03-296-X	25.03.09	DER	ED
c	sh. Bl. 1			
b	sh. Bl. 1			
a	L03-147-W	22.05.07	DER	SAG
	L03-031-W	28.03.07	ED	AKU

Datum	Name
2007	
Bearb. 28.03.	ED
Gepr. 28.03.	AKU
Norm	
TF	

GRAMMER AG
Postfach 14 54
D-92204 AMBERG

Benennung — DESIGNATION

ERSATZTEILZEICHNUNG
MSG90.6PG KINGMAN ACTROS

Z.-Nr. 90.6PG-04 — DWG.NO. — Blatt 2 SHEET 2 von 2 Bl.

Ersatz — Ersatz für — A 0

Feld SECT — Aenderung REVISION — Datum DATE — Name NAME — Gepr. CHK — Ursprung — abgel. von/aehnlich — Ers. fuer

NOTE PROTECTION MARK AS PER ISO 16016 — Schutzvermerk nach ISO 16016 beachten

exported by Kunde, Wilhelm Fricke SE on 15.09.2022 at 15:36:08

GRAMMER AG AMBERG	Stückliste # # # #	Stand: 15.09.2022	Blatt: 1

Stückliste: 90.6PG-04/1141883 ERSATZTEILLISTE F.SITZ
Sachnummer des Kunden:

Zeich-Nr. : 90.6PG-04

POS	SACHNR	BENENNUNG/ABMESSUNG	Menge	Kd-Mat.-Nr.
1	1106559	RUECKEN LI.KPL.	1	
2	1106560	BEZUG F.R.KPL.	1	
3	1143522	SITZPLATTE KPL.	1	
4	1106562	BEZUG F.S.KPL.	1	
5	1106548	NACKENKISSEN KPL.	1	
6	1106550	BEZUG F.NK.KPL.	1	
7	1061185	ABDECKUNG F.R.KPL.	1	
8	1061186	ABDECKUNG LI.KPL.	1	
10	1061187	ABDECKUNG HI.KPL.	1	
11	1061188	ABDECKUNG VO.KPL.	1	
12	1125598	RUECKEN ARRETIERUNG KPL.	1	
13	1026502	FUEHRUNG F.SITZPLATTE KPL.(S	1	
14	1143657	SITZRAHMEN LI.KPL.	1	
15	1061509	GURTSCHLOSS KPL.	1	
16	1075621	GURT O.STRAFFER LI.KPL.	1	
17	1145717	GRIFFLEISTE LI.KPL.	1	
18	1056949	NEIGUNGSVERSTELLUNG KPL.(S.P	1	
19	1064865	GRIFF F.NV./STV.KPL.	1	
20	1191524	GRIFF F.HV.KPL.	1	
21	1161982	GRIFF F.RV.LI.KPL.	1	
22	1154224	GRIFF F.DV.KPL.(S.P.)	1	
23	1236148	GRIFF F.SAS.KPL.	1	
28	1211615	BOWDENZUGE KPL.	1	
29	1169893	FALTENBALG KPL.	1	
30	1060917	LAENGSVERSTELLUNG KPL.	1	
31	1152728	FEDERUNG LI.KPL.	1	
32	1060427	STOSSDAEMPFER-VERTIKAL KPL.	1	
33	1146009	SCHLAUCHPAKET LI.KPL.	1	
34	1029434	LUFTFEDER KPL.	1	
35	1143669	NIVEAUSTEUERUNG KPL.	1	
36	1056990	VERSCHLEISSTEILESATZ	1	
37	136970	VENTILBLOCK LI.KPL.	1	
38	1145729	KABEL F.HZ.KPL.	1	
39	1052693	SCHALTER F.HZ.KPL.	1	
40	1036369	GRIFF F.LHF.KPL.	1	
42	1034229	LAENGSHORIZONTALFEDERUNG KPL	1	
43	1060923	ABDECKUNG F.EPS.RE.KPL.	1	
44	1060925	KABEL F.EPS KPL.	1	
45	1029136	ARMLEHNE LI.KPL / KOL€AK SOL	1	
46	1029137	ARMLEHNE RE.KPL	1	
53	1127174	EPS HALTER KPL.	1	
54	1117923	WIPPE F.LWU-VENTIL KPL.	1	
55	1118413	REPARATURSATZ F.GURTUMLENKUN	1	
57	1173492	ABLAGENETZ KPL.	1	
63	1211616	SPERRE KPL.	1	
64	1252750	NACKENKISSEN M.GEWICHT KPL.	1	