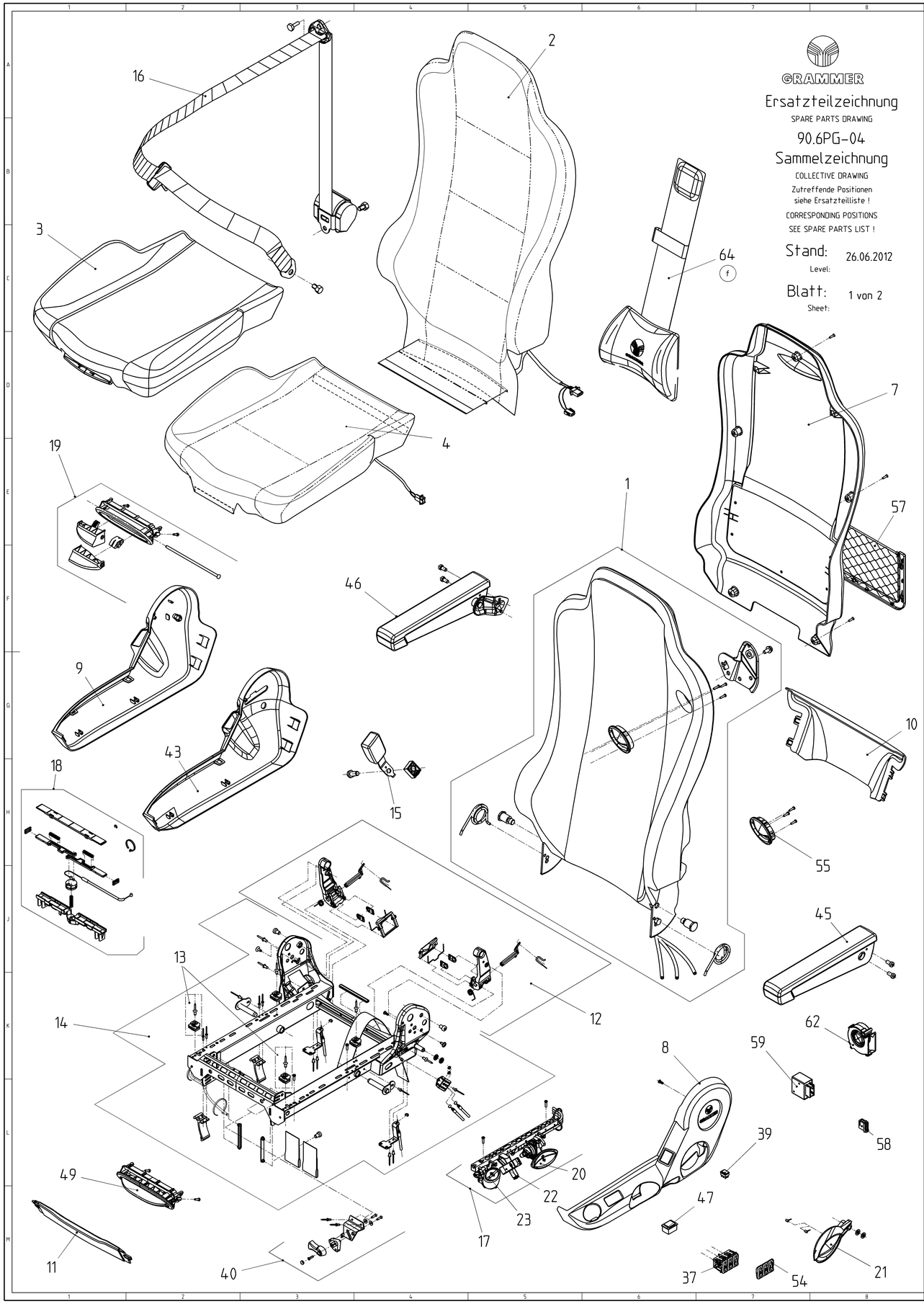

GRAMMER

Ersatzteilzeichnung

SPARE PARTS DRAWING

90.6PG-04

Sammelzeichnung

COLLECTIVE DRAWING

Zutreffende Positionen
siehe Ersatzteilliste !

CORRESPONDING POSITIONS
SEE SPARE PARTS LIST !

Stand: 26.06.2012
Level:

Blatt: 1 von 2
Sheet:

Schnittkante
Zeichnung (Printer) vor
Weitergabe beschneiden

Ind.	Aenderungsbeschreibung
○	
○	
○	
○	
f	Pos. 64 hinzu.
e	Pos. 24,25,26,27,31 löschen, 63 hinzu
d	Pos. 59,60,61,62 hinzu.
c	Pos. 58 hinzu.
b	Pos. 57 hinzu.
a	sh. Bl. 2

Spezifikationen — SPECIFICATIONS: Letzte Position 64

D-Kennzeichen — wichtige Funktionsmasse — Pruefmasse — Kunde/Lieferant CUSTOMER/SUPPLIER — Freimasstoleranzen nach DIMENSIONAL VARIATION

Teileklasse — Zeichnart: E
Z.-Nr.-Kunde/Lieferant — DWG.-NO-CUSTOMER/SUPPLIER
CAD erstellt
Massstab SCALE — Ansichten Methode 1 ISO 5456-2 — Werkstoff MATERIAL
Masse in mm — Massnorm DIN

Feld SECT	Aenderung REVISION	Datum DATE	Name NAME	Gepr. CHK
f	L03-132-AA	26.06.12	TO	ED
e	L03-111-Y	27.10.09	ED	AKU
d	L03-286-X	25.03.09	DER	ED
c	L03-263-W	18.02.08	DER	SAG
b	L03-343-W	12.12.07	DER	ED
a	sh. Bl. 2			
	L03-031-W	29.03.07	ED	AKU

	Datum	Name
2007		
Bearb.	29.03.	ED
Gepr.	29.03.	AKU
Norm		
TE		

GRAMMER AG
Postfach 14 54
D-92204 AMBERG
Original — Urspr.zeichn. — Benennung DESIGNATION: ERSATZTEILZEICHNUNG
MSG90.6PG KINGMAN ACTROS
Z.-Nr. 90.6PG-04 — DWG.NO — Blatt 1 SHEET — von 2 Bl.
Begel. vorhanden — Erz. fuer — A 0

NOTE PROTECTION MARK AS PER ISO 16016 Schutzvermerk nach ISO 16016 beachten

exported by Kunde, Wilhelm Fricke SE on 21.09.2022 at 07:56:22

GRAMMER

Ersatzteilzeichnung

SPARE PARTS DRAWING

90.6PG-04

Sammelzeichnung

COLLECTIVE DRAWING

Zutreffende Positionen
siehe Ersatzteilliste !

CORRESPONDING POSITIONS
SEE SPARE PARTS LIST !

Stand: 26.06.2012
Level:

Blatt: 2 von 2
Sheet:

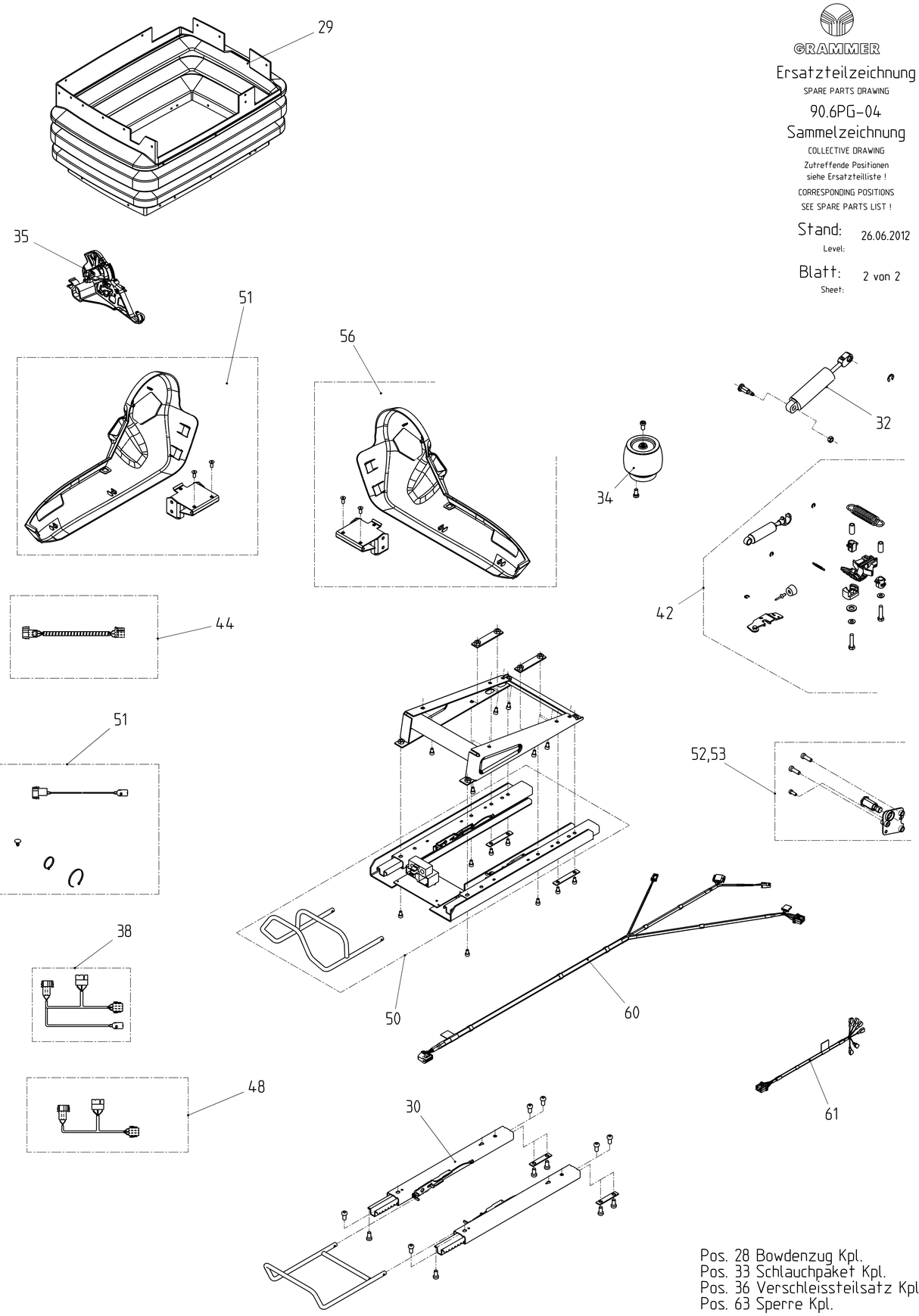

Pos. 28 Bowdenzug Kpl.
Pos. 33 Schlauchpaket Kpl.
Pos. 36 Verschleissteilsatz Kpl.
Pos. 63 Sperre Kpl.

Schnittkante
Zeichnung (Printer) vor
Weitergabe beschneiden

Ind.	Aenderungsbeschreibung
f	sh. Bl. 1
e	Pos. 24,25,26,27,31 löschen, 63 hinzu
d	Pos 59,60,61,62 hinzu
c	sh. Bl. 1
b	sh. Bl. 1
a	Pos. 56 hinzu

Ind.	Feld	Aenderung	Datum	Name	Gepr.
f		sh. Bl. 1			
e	L03-115-Y		27.10.09	ED	AKU
d	L03-226-X		25.03.09	DER	ED
c	sh. Bl. 1				
b	sh. Bl. 1				
a	L03-147-W		22.05.07	DER	SAG
	L03-031-W		28.03.07	ED	AKU

Spezifikationen — SPECIFICATIONS

Letzte Position 64

Teileklasse — Zeichnart: E

D-Kennzeichen — wichtige Funktionsmasse — Pruefmasse

Kunde/Lieferant — CUSTOMER/SUPPLIER

Freimasstoleranzen nach DIMENSIONAL VARIATION

Z.-Nr.-Kunde/Lieferant — DWG.-NO-CUSTOMER/SUPPLIER

CAD erstellt

Massstab SCALE — Ansichten Methode 1 ISO 5456-2 — Werkstoff MATERIAL

Masse in mm — Massnorm — DIN

	Datum	Name
2007		
Bearb.	28.03.	ED
Gepr.	28.03.	AKU
Norm		

Benennung — DESIGNATION

ERSATZTEILZEICHNUNG

MSG90.6PG KINGMAN ACTROS

GRAMMER AG
Postfach 14 54,
D-92204 AMBERG

Z.-Nr. 90.6PG-04 — DWG.NO — Blatt 2 — SHEET 2 von 2

Ersetzt — REVISION — Datum — DATE — Name — NAME — CHK — Original — Ersetzt fuer — A 0

NOTE PROTECTION MARK AS PER ISO 16016 — Schutzvermerk nach ISO 16016 beachten

exported by Kunde, Wilhelm Fricke SE on 21.09.2022 at 07:57:44

Stückliste: 90.6PG-04/1189172 ERSATZTEILLISTE F.SITZ
Sachnummer des Kunden:

Zeich-Nr. : 90.6PG-04

POS	SACHNR	BENENNUNG/ABMESSUNG	Menge	Kd-Mat.-Nr.
1	1189867	RUECKEN KPL.LI.	1	
2	1184533	BEZUG F.R.KPL.	1	
3	1184534	SITZPLATTE KPL.	1	
4	1184535	BEZUG F.S.KPL.	1	
7	1184536	ABDECKUNG F.R.KPL.	1	
8	1061186	ABDECKUNG LI.KPL.	1	
10	1061187	ABDECKUNG HI.KPL.	1	
11	1061188	ABDECKUNG VO.KPL.	1	
12	1125598	RUECKEN ARRETIERUNG KPL.	1	
13	1026502	FUEHRUNG F.SITZPLATTE KPL.(S	1	
14	1143657	SITZRAHMEN LI.KPL.	1	
15	1061509	GURTSCHLOSS KPL.	1	
16	1075625	GURT M.STRAFFER LI.KPL.	1	
17	1145717	GRIFFLEISTE LI.KPL.	1	
18	1056949	NEIGUNGSVERSTELLUNG KPL.(S.P	1	
19	1064865	GRIFF F.NV./STV.KPL.	1	
20	1191524	GRIFF F.HV.KPL.	1	
21	1161982	GRIFF F.RV.LI.KPL.	1	
22	1154224	GRIFF F.DV.KPL.(S.P.)	1	
23	1236148	GRIFF F.SAS.KPL.	1	
28	1211615	BOWDENZUGE KPL.	1	
29	1169893	FALTENBALG KPL.	1	
30	1057797	LAENGSVERSTELLUNG KPL.	1	
31	1190680	FEDERUNG LI.KPL.	1	
32	1060427	STOSSDAEMPFER-VERTIKAL KPL.	1	
33	1146009	SCHLAUCHPAKET LI.KPL.	1	
34	1029434	LUFTFEDER KPL.	1	
35	1143669	NIVEAUSTEUERUNG KPL.	1	
36	1056990	VERSCHLEISSTEILESATZ	1	
37	136970	VENTILBLOCK LI.KPL.	1	
38	1194924	KABEL F.HZ.KPL.	1	
40	1036369	GRIFF F.LHF.KPL.	1	
42	1034229	LAENGSHORIZONTALFEDERUNG KPL	1	
43	1117729	ABDECKUNG RE.KPL.	1	
45	1029136	ARMLEHNE LI.KPL / KOL€AK SOL	1	
46	1029137	ARMLEHNE RE.KPL	1	
51	1110813	EINBAUSATZ EPS_I RE.	1	
52	1127173	EPS HALTER KPL.	1	
54	1117923	WIPPE F.LWU-VENTIL KPL.	1	
55	1118413	REPARATURSATZ F.GURTUMLENKUN	1	
57	1173492	ABLAGENETZ KPL.	1	
58	1175475	STECKER 6-P VERP.	1	
59	1185742	STEUERUNGSMODUL M.BUCHSENGEH	1	
60	1185743	KABELBAUM F.RUECKEN KPL.	1	
61	1185744	KABELBAUM M.SCHALTER KPL.	1	
62	1185745	RADIALLUEFTER KPL.	1	
63	1211616	SPERRE KPL.	1	
64	1252750	NACKENKISSEN M.GEWICHT KPL.	1	