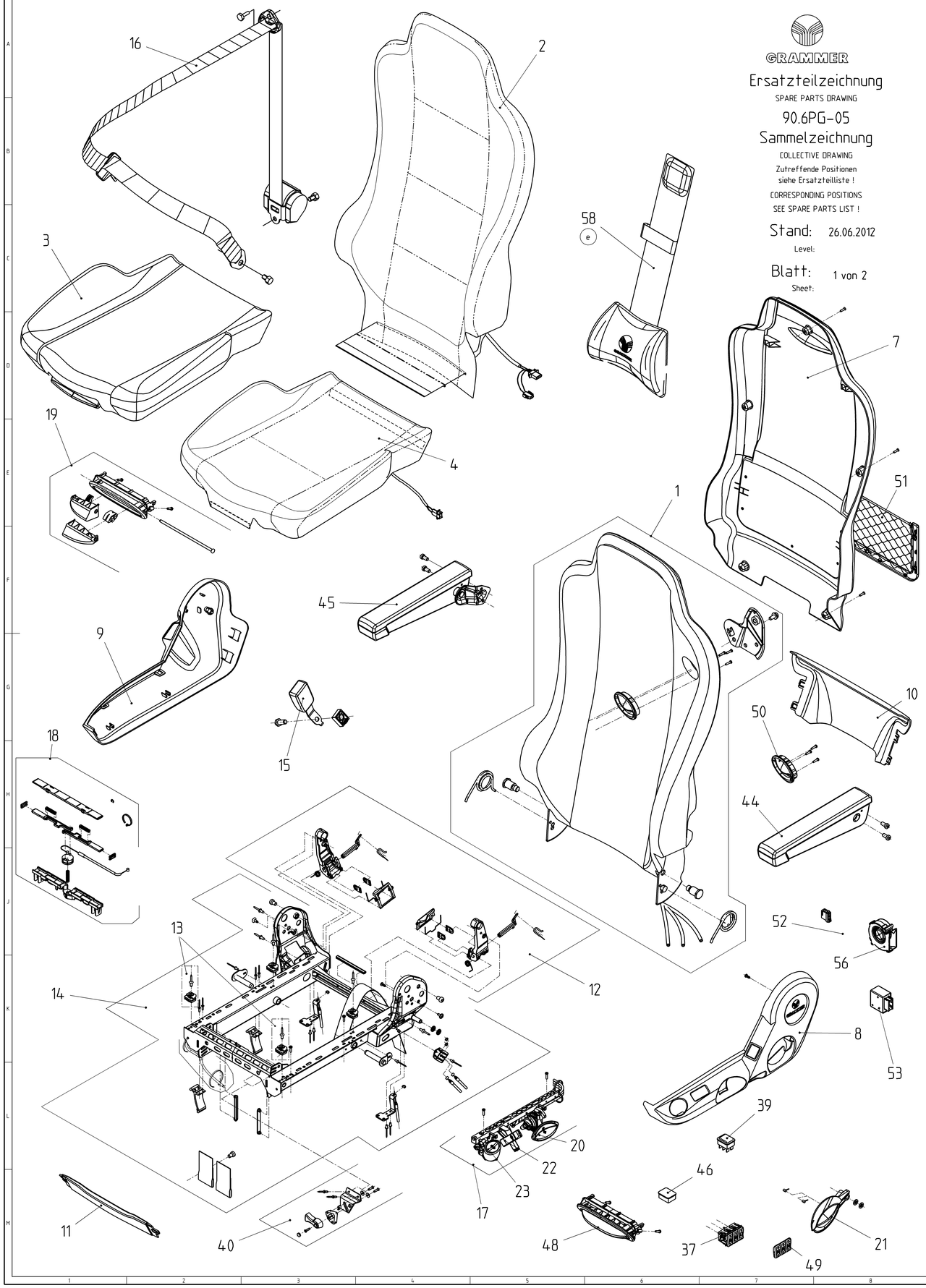

GRAMMER

Ersatzteilzeichnung

SPARE PARTS DRAWING

90.6PG-05

Sammelzeichnung

COLLECTIVE DRAWING

Zutreffende Positionen
siehe Ersatzteilliste !

CORRESPONDING POSITIONS
SEE SPARE PARTS LIST !

Stand: 26.06.2012
Level:

Blatt: 1 von 2
Sheet:

Schnittkante
Zeichnung (Printer) vor
Weitergabe beschneiden

Ind.	Aenderungsbeschreibung
e	Pos. 58 hinzu.
d	Pos. 24,25,26,27,31,47 löschen, Pos. 57 hinzu.
c	Pos. 53,54,55,56 hinzu.
b	Pos. 52 hinzu.
a	Pos. 51 hinzu.

Spezifikationen — SPECIFICATIONS: Letzte Position 58

Teileklasse — Zeichnart: CAD

D-Kennzeichen — wichtige Funktions-masse — Pruefmasse

Kunde/Lieferant — CUSTOMER/SUPPLIER — Z.-Nr. -Kunde/Lieferant — DWG.-NO-CUSTOMER/SUPPLIER — erstellt

Freimasstheranzen nach DIMENSIONAL VARIATION — Ansichten Methode 1 ISO 5456-2

Massstab SCALE — Werkstoff MATERIAL — Masse in mm — Massnorm

e	L03-157-AA	26.06.12	TO	ED	Z007 Datum	Name
d	L03-101-Y	27.10.09	ED	AKU	Bearb. 28.03.	ED
c	L03-296-X	25.03.08	UER	ED	Gepr. 28.03.	AKU
b	L03-363-W	18.02.08	UER	ED	Norm	
a	L03-343-W	12.12.07	UER	ED	TF	
	L03-031-W	28.03.07	ED	AKU		
Feld SECT	Aenderung REVISION	Datum DATE	Name	Gepr CHK		

Benennung — DESIGNATION: ERSATZTEILZEICHNUNG
MSG90.6PG KINGMAN MAN

GRAMMER AG
Postfach 14 54
D-92204 AMBERG

Z.-No. 90.6PG-05 — DWG.NO — Blatt SHEET 1 von 2 Bl.

Ersatz. — jdgnt. verfaehlich — Ers. fuer — A 0

NOTE PROTECTION MARK AS PER ISO 16016 — Schutzvermerk nach ISO 16016 beachten

exported by Kunde, Wilhelm Fricke SE on 21.09.2022 at 07:33:45

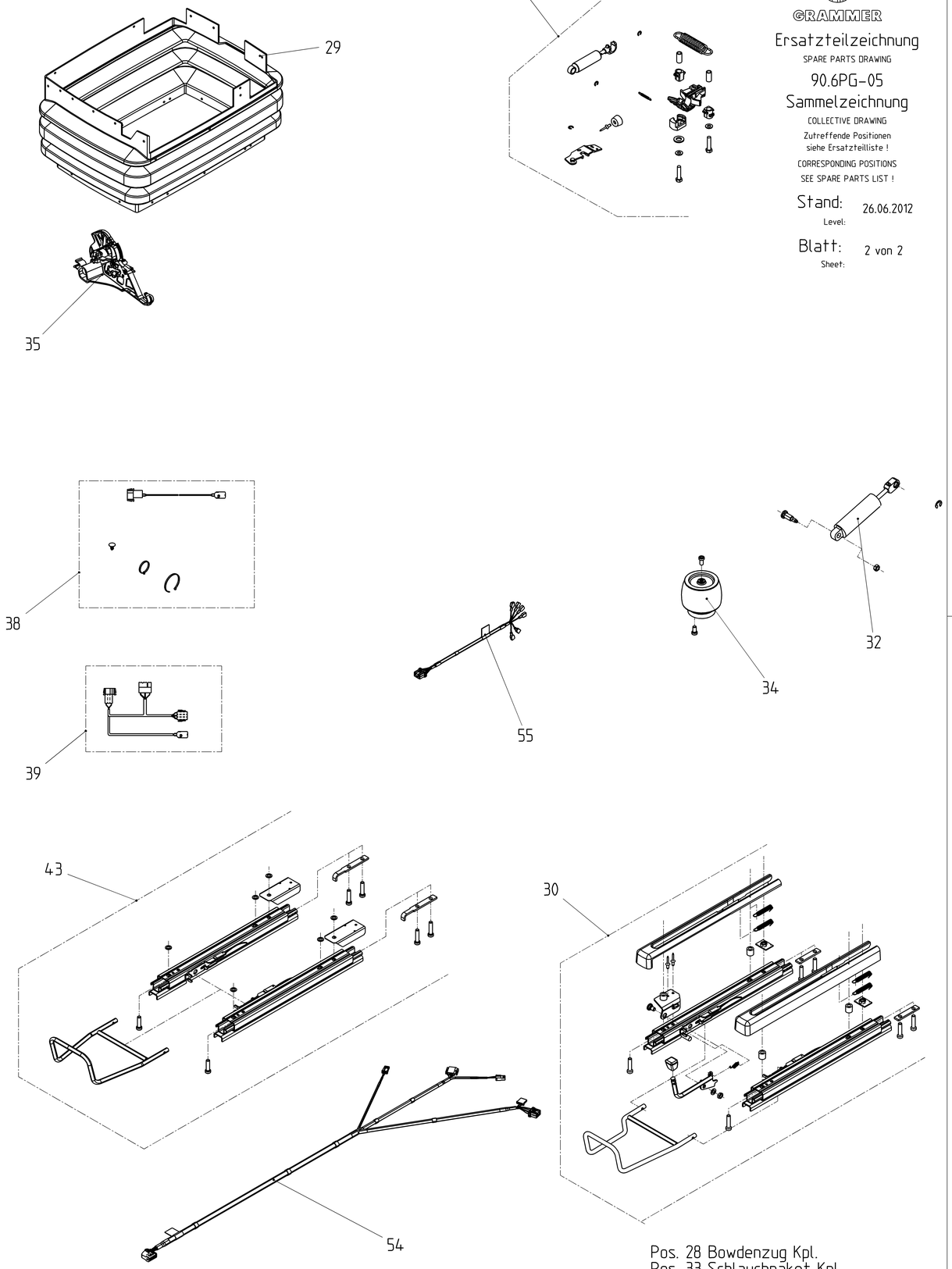

GRAMMER

Ersatzteilzeichnung

SPARE PARTS DRAWING

90.6PG-05

Sammelzeichnung

COLLECTIVE DRAWING

Zutreffende Positionen
siehe Ersatzteilliste !

CORRESPONDING POSITIONS
SEE SPARE PARTS LIST !

Stand: 26.06.2012
Level:

Blatt: 2 von 2
Sheet:

Schnittkante
Zeichnung (Printer) vor
Weitergabe beschneiden

Pos. 28 Bowdenzug Kpl.
Pos. 33 Schlauchpaket Kpl.
Pos. 36 Verschleissteilsatz Kpl.
Pos. 57 Sperre Kpl.

Ind.	Aenderungsbeschreibung
e	sh. Bl. 1
d	Pos. 24,25,26,27,31,47 löschen, Pos. 57 hinzu.
c	Pos. 53,54,55,56 hinzu.
b	sh. Bl. 1
a	sh. Bl. 1

Ind.	SECT	REVISION	DATE	NAME	CHK
e		sh. Bl. 1			
d	L03-141-X		27.10.09	ED	AKU
c	L03-296-X		25.03.09	DER	ED
b		sh. Bl. 1			
a		sh. Bl. 1			
	L03-031-W		28.03.07	ED	AKU

Spezifikationen — SPECIFICATIONS

Letzte position 58

Teilelisse — Zeichn.art E

D-Kennzeichen — wichtige Funktions-masse — Pruefmasse

Kunde/Lieferant — CUSTOMER/SUPPLIER

Z.-Nr.-Kunde/Lieferant — DWG.-NO-CUSTOMER/SUPPLIER

CAD

Freimachtolerancen nach DIMENSIONAL VARIATION

Ansichten Methode 1 ISO 5456-2

Massstab SCALE — Werkstoff MATERIAL

Masse in mm — Massnorm

	Datum	Name
Zeichn.	28.03.07	ED
Gepr.	28.03.07	AKU
Norm		
TE		

Benennung DESIGNATION

ERSATZTEILZEICHNUNG

MSG90.6PG KINGMAN MAN

GRAMMER AG
Postfach 14 54
D-92264 AMBERG

Z.-Nr. 90.6PG-05 DWG.NO

Blatt 2 SHEET von 2 Bl.

A 0

Feld SECT — Aenderung REVISION — Datum DATE — Name NAME — Gepr. CHK

Ursprung — Abgel. vorzuziehnlich — Ers. fuer

NOTE PROTECTION MARK AS PER ISO 16016 — Schutzvermerk nach ISO 16016 beachten

exported by Kunde, Wilhelm Fricke SE on 21.09.2022 at 07:36:21

GRAMMER AG AMBERG	Stückliste # # # #	Stand: 21.09.2022	Blatt: 1

Stückliste: 90.6PG-05/1208136 ERSATZTEILLISTE F.SITZ
Sachnummer des Kunden:

Zeich-Nr. : 90.6PG-05

POS	SACHNR	BENENNUNG/ABMESSUNG	Menge	Kd-Mat.-Nr.
1	1106559	RUECKEN LI.KPL.	1	
2	1106560	BEZUG F.R.KPL.	1	
3	1143522	SITZPLATTE KPL.	1	
4	1106562	BEZUG F.S.KPL.	1	
5	1106548	NACKENKISSEN KPL.	1	
6	1106550	BEZUG F.NK.KPL.	1	
7	1061185	ABDECKUNG F.R.KPL.	1	
8	1061186	ABDECKUNG LI.KPL.	1	
9	1061191	ABDECKUNG RE.KPL.	1	
10	1061187	ABDECKUNG HI.KPL.	1	
11	1061188	ABDECKUNG VO.KPL.	1	
12	1125598	RUECKEN ARRETIERUNG KPL.	1	
13	1026502	FUEHRUNG F.SITZPLATTE KPL.(S	1	
14	1143657	SITZRAHMEN LI.KPL.	1	
15	1061509	GURTSCHLOSS KPL.	1	
16	1075625	GURT M.STRAFFER LI.KPL.	1	
17	1145717	GRIFFLEISTE LI.KPL.	1	
18	1056949	NEIGUNGSVERSTELLUNG KPL.(S.P	1	
19	1064865	GRIFF F.NV./STV.KPL.	1	
20	1191524	GRIFF F.HV.KPL.	1	
21	1161982	GRIFF F.RV.LI.KPL.	1	
22	1154224	GRIFF F.DV.KPL.(S.P.)	1	
23	1236148	GRIFF F.SAS.KPL.	1	
28	1211615	BOWDENZUGE KPL.	1	
29	1169893	FALTENBALG KPL.	1	
30	1099512	LAENGSVERSTELLUNG LI.KPL.	1	
31	1208157	FEDERUNG LI.KPL.	1	
32	1060427	STOSSDAEMPFER-VERTIKAL KPL.	1	
33	1146009	SCHLAUCHPAKET LI.KPL.	1	
34	1029434	LUFTFEDER KPL.	1	
35	1143669	NIVEAUSTEUERUNG KPL.	1	
36	1056990	VERSCHLEISSTEILESATZ	1	
37	136970	VENTILBLOCK LI.KPL.	1	
38	1145731	KABEL F.HZ.KPL.	1	
39	1052693	SCHALTER F.HZ.KPL.	1	
40	1036369	GRIFF F.LHF.KPL.	1	
42	1034229	LAENGSHORIZONTALFEDERUNG KPL	1	
44	1029136	ARMLEHNE LI.KPL / KOL€AK SOL	1	
45	1029137	ARMLEHNE RE.KPL	1	
49	1117923	WIPPE F.LWU-VENTIL KPL.	1	
50	1118413	REPARATURSATZ F.GURTUMLENKUN	1	
51	1173492	ABLAGENETZ KPL.	1	
52	1175475	STECKER 6-P VERP.	1	
57	1211616	SPERRE KPL.	1	
58	1252750	NACKENKISSEN M.GEWICHT KPL.	1	