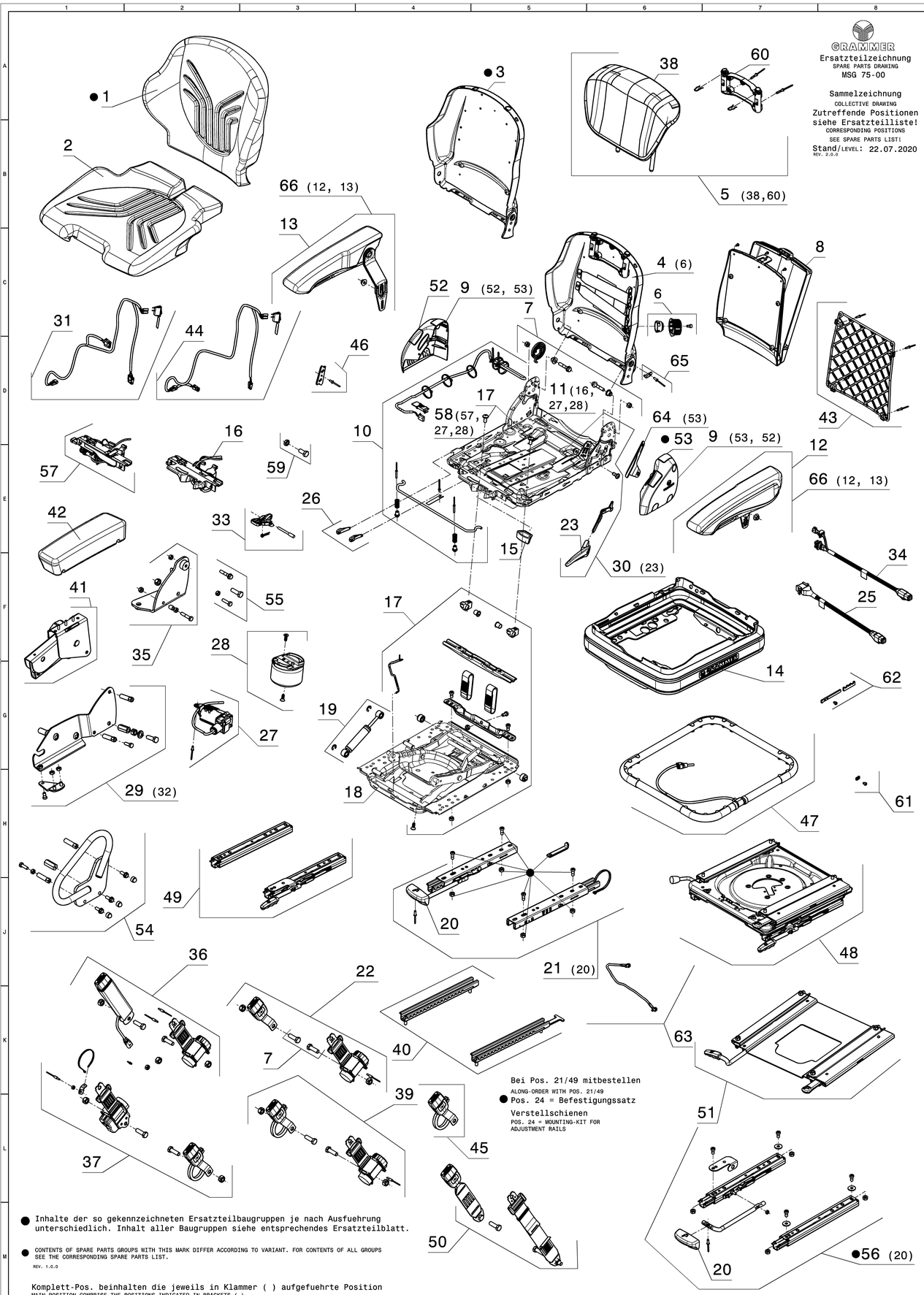


Bei Pos. 21/49 mitbestellen
ALONG-ORDER WITH POS. 21/49
● Pos. 24 = Befestigungssatz
Verstellschienen
POS. 24 = MOUNTING-KIT FOR ADJUSTMENT RAILS

● Inhalte der so gekennzeichneten Ersatzteilbaugruppen je nach Ausfuehrung unterschiedlich. Inhalt aller Baugruppen siehe entsprechendes Ersatzteilblatt.

● CONTENTS OF SPARE PARTS GROUPS WITH THIS MARK DIFFER ACCORDING TO VARIANT. FOR CONTENTS OF ALL GROUPS SEE THE CORRESPONDING SPARE PARTS LIST.

REV. 1.0.0

Komplett-Pos. beinhalten die jeweils in Klammer ( ) aufgefuehrte Position
MAIN POSITION COMPRISE THE POSITIONS INDICATED IN BRACKETS ( )

GRAMMER

Ersatzteilzeichnung
SPARE PARTS DRAWING
MSG 75-00

Sammelzeichnung
COLLECTIVE DRAWING
Zutreffende Positionen siehe Ersatzteilliste!
CORRESPONDING POSITIONS SEE SPARE PARTS LIST!
Stand/LEVEL: 22.07.2020
REV. 2.0.0

Schnittkante:
Zeichnung vor Weitergabe beschneiden
LINE FOR CUTTING:
CUT HERE BEFORE TRANSFER THE DRAWING

REV. 1.0.0

| | |
|---|---|
| CC | Kritisches Merkmal Sicherheitsrelevanz: Festlegung durch gesetzliche Vorschrift, Kunde oder interner Risikobewertung<br>CRITICAL CHARACTERISTICS SAFETY: DEFINITION BY LEGAL REQUIREMENTS, CUSTOMER OR INTERNAL RISK EVALUATION |
| SC | Signifikantes Merkmal (Passung oder Funktion): Festlegung durch Kunde oder interner Risikobewertung<br>SIGNIFICANT CHARACTERISTICS (FORM OR FUNCTION): DEFINITION BY CUSTOMER OR INTERNAL RISK EVALUATION |

Massgeband ist der deutsche Text / ONLY THE GERMAN LANGUAGE VERSION OF THIS TEXT SHALL BE BINDING

| INDEX ZD | Feld DEC. | Änderungsbeschreibung REVISIONS DESCRIPTION | Änderungsnummer REVISIONS NO. | Datum DATE | Bearbeiter EDITOR | geprüft CHECK | Datum DATE |
|---|---|---|---|---|---|---|---|
| aq | | Pos.65 aktualisiert/ UPDATED | MAH625100160 | 24.07.20 | PAW | BB | 06.08.20 |
| ap | | Punkte und Text hinzu/POINTS AND TEXT ADDED | VAIF25100576 | 22.05.19 | MOR | HE | 18.06.19 |
| an | | Pos. 66 hinzu/ADDED | VAHG25101474 | 30.01.19 | RTH | HE | 11.03.19 |
| am | | Pos. 65 hinzu/ADDED | T01-200-AG-2 | 07.01.19 | KRI | KON | 08.01.19 |
| al | | Pos. 64 hinzu/ADDED | CAGF25100188 | 12.09.17 | ENL | BB | 12.09.17 |
| ak | | Pos. 63 hinzu/ADDED | T01-037-AG | 24.03.17 | OCU | TK | 07.07.17 |
| aj | | Pos.60-62 hinzu/ADDED | T01-016-AG | 07.03.17 | FUJ | TK | 09.03.17 |
| ah | | Pos. 36 geaendert/POS. 36 CHANGED | T01-359-AE-1 | 29.01.16 | OCU | AKO | 11.02.16 |
| ag | | Pos. 5: Scheiben entfallen/WASHERS REMOVED | T01-120-AD | 19.01.16 | RTH | BB | 28.01.16 |
| af | | Text bei Pos. 40 hinzu/TEXT POS. 40 ADDED | T01-248-AD | 11.12.15 | RTH | TK | 18.01.16 |
| ae | | Pos. 59 hinzu/ADDED | T01-171-AE | 08.07.15 | RTH | TK | 06.10.15 |

Spezifikationen / SPECIFICATIONS

letzte Pos./LAST POS.: 66

Freier Text / FREE TEXT

D-Kennz./D-SIGN: /
Freimasstoleranz/DIMENSIONAL VARIATION: /
Fehlende Masse nach 3D-Modell/MISSING DIMENSIONS LYKD 3D-MODEL: Modell Nr. MODEL NO.
INDEX
MODEL PDM REVISION (Index Freigabe-Index/AD RELEASE INDEX)
Kunde/Lieferant
Zeichnungsnummer
Werkstoff / MATERIAL: /
Massnorm / DIMENSION STANDARD: /
Massstab/SCALE: /
Z.Art/DWG.TYPE: EZ
Volumen/VOLUME
Gewicht/WEIGHT
gerechnet/CALCUL.: 57823,4g
gewogen/WEIGHTED: 58000 g

CUSTOMER / SUPPLIER

| | Datum/DATE | DRAWING NUMBER Name/NAME |
|---|---|---|
| Gez./DRAWN | 25.08.11 | FA |
| Gepr./CHECK | 07.09.11 | NH |
| Norm/STANDARD | 25.08.11 | HV |

TF/FQ

Schwermetallverbot nach ELV EU Richtlinie 2000/53/EG BAN OF METAL ACCORDING TO ELV EU DIRECTION 2000/53/ES

Benennung / DESCRIPTION
ERSATZTEILZEICHNUNG F.SITZ KPL.
SPARE PART DRAWING F.SEAT CPL.

ISO 5456-2

erstellt/CREATED: CATIA V5R28SP3

Z.-Nr./DWG. NO.
MSG75-00

Blatt/SHEET 01
von/OF 01
Format/FORMAT A0

Ursprung/SOURCE: VAO2E93327 abgel.von/LINE:
Ersatz fuer/REPLACEMENT FOR:
DIN.ISO7 Rev.10.5

"HOTE PROTECTION WWW AG PER ISO 16016" "Schutzvermerk nach ISO 16016 beachten"

exported by Kunde, Wilhelm Fricke SE on 30.08.2022 at 10:00:34

Stückliste: MSG75-00/1212688 ERSATZTEILLISTE F.SITZ
Sachnummer des Kunden:

Zeich-Nr. : MSG75-00

| POS | SACHNR | BENENNUNG/ABMESSUNG | Menge | Kd-Mat.-Nr. |
|---|---|---|---|---|
| 1 | 1093667 | POLSTER F.R_KSTL_KPL. | 1 | |
| 1 | 1093668 | POLSTER F.R_KSTL_HZ_KPL. | 1 | |
| 2 | 1093662 | POLSTER F.S.KSTL.KPL. | 1 | |
| 2 | 1093663 | POLSTER F.S.KSTL.HZ.KPL. | 1 | |
| 4 | 1079658 | RUECKEN KPL. | 1 | |
| 5 | 1092126 | RUECKENVERLAENGERUNG KSTL.KP | 1 | |
| 6 | 1081761 | GRIFF F.LWU KPL. | 1 | |
| 7 | 1079661 | RUECKENLAGER KPL. | 1 | |
| 8 | 142259 | ABLAGETASCHE KPL. | 1 | |
| 9 | 1081375 | ABDECKUNGEN KPL. | 1 | |
| 10 | 1079667 | SBE.KPL. | 1 | |
| 11 | 1250933 | FEDERPAKET MSG75GL 12V KPL. | 1 | |
| 12 | 1079671 | ARMLEHNE A60/320 KPL.LI. | 1 | |
| 13 | 1079670 | ARMLEHNE A60/320 KPL.RE. | 1 | |
| 14 | 1090900 | FALTENBALG KPL. | 1 | |
| 15 | 1078789 | GRIFF F.GV.RAL 7042 | 1 | |
| 16 | 1093843 | GEHAEUSE KPL. | 1 | |
| 17 | 1090906 | VERSCHLEISSTEILE KPL. | 1 | |
| 18 | 1246936 | SCHWINGE KPL. | 1 | |
| 19 | 1081800 | STOSSDAEMPFER KPL. | 1 | |
| 20 | 1081426 | GRIFF KPL. | 1 | |
| 21 | 1079673 | VERSTELLSCHIENENSATZ | 1 | |
| 22 | 1079674 | BECKENGURT DUO LI.KPL. | 1 | |
| 23 | 1380560 | GRIFF F.RLV.RAL7042 KPL. | 1 | |
| 24 | 1094132 | MONTAGETEILESATZ F.VS | 1 | |
| 25 | 1124997 | KABELBAUM KPL. | 1 | |
| 27 | 1104003 | KOMPRESSOR KPL.12V | 1 | |
| 28 | 1104010 | LUFTFEDER KPL. | 1 | |
| 30 | 1105461 | RUECKENVERSTELLUNG KPL. | 1 | |
| 31 | 1104793 | SITZHEIZUNG VORB.PARALLEL KP | 1 | |
| 33 | 1104004 | HEBEL F.GV.KPL. | 1 | |
| 38 | 1072516 | RUECKENVERLAENGERUNG KSTL. | 1 | |
| 47 | 1250947 | ZUSATZVOLUMEN KPL. | 1 | |
| 51 | 1163251 | LAENGSHORIZONTALFED.KPL. | 1 | |