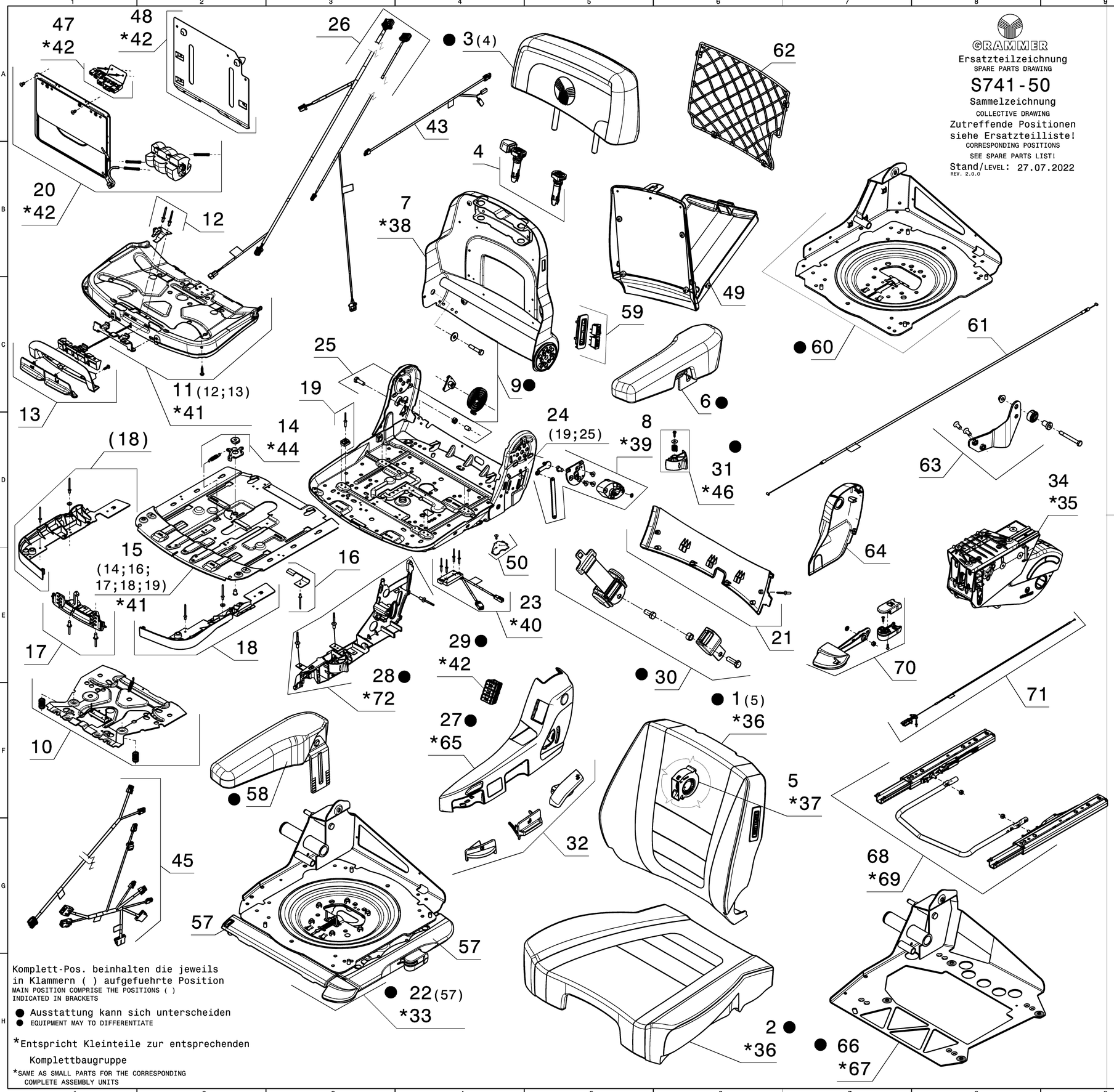

Komplett-Pos. beinhalten die jeweils in Klammern ( ) aufgefuehrte Position
MAIN POSITION COMPRISE THE POSITIONS ( ) INDICATED IN BRACKETS

● Ausstattung kann sich unterscheiden
● EQUIPMENT MAY TO DIFFERENTIATE

*Entspricht Kleinteile zur entsprechenden Komplettbaugruppe
*SAME AS SMALL PARTS FOR THE CORRESPONDING COMPLETE ASSEMBLY UNITS

GRAMMER

Ersatzteilzeichnung
SPARE PARTS DRAWING

S741-50

Sammelzeichnung
COLLECTIVE DRAWING

Zutreffende Positionen siehe Ersatzteilliste!
CORRESPONDING POSITIONS SEE SPARE PARTS LIST!

Stand/LEVEL: 27.07.2022
REV. 2.0.0

Schnittkante:
Zeichnung vor Weitergabe beschneiden
LINE FOR CUTTING:
CUT HERE BEFORE TRANSFER THE DRAWING

REV. 1.0.0

CC Kritisches Merkmal Sicherheitsrelevanz:
Festlegung durch gesetzliche Vorschrift, Kunde oder interner Risikobewertung
CRITICAL CHARACTERISTICS SAFETY: DEFINITION BY LEGAL REQUIREMENTS, CUSTOMER OR INTERNAL RISK EVALUATION

SC Signifikantes Merkmal (Passung oder Funktion):
Festlegung durch Kunde oder interner Risikobewertung
SIGNIFICANT CHARACTERISTICS (FORM OR FUNCTION): DEFINITION BY CUSTOMER OR INTERNAL RISK EVALUATION

Massgebend ist der deutsche Text / ONLY THE GERMAN LANGUAGE VERSION OF THIS TEXT SHALL BE BINDING

INDEX 2D	Feld SEC.	Aenderungsbeschreibung REVISIONS DESCRIPTION	Aenderungsnummer REVISIONS NO.	Datum DATE	Bearbeiter EDITOR	geprueft CHECK	Datum DATE
g		Pos. 72 hinzu/ADDED	VAJG25100165	27.07.22	RTH	FA	01.08.22
f		Pos. 70-71 hinzu/ADDED	VAKL71301129	25.03.22	FA	KRJ	13.04.22
e		Pos. 34, 35, 65-69 hinzu/ADDED	VAJG25100165	07.02.22	RTH	FA	08.02.22
d		Pos. 63,64 hinzu/ADDED	VAJG25100402	11.10.21	RTH	FA	12.10.21
c		Pos. 32,49 und Punkte ergaenzt/ADDS POS. 32,49 AND POINTS	VAJG25100331	11.05.21	RTH	FA	11.05.21
b		Pos. 60 und 61 hinzugefuegt /POS. 60 AND 61 ADDED	CAJF71300280	05.11.20	PATP	BF	19.01.21
a		Neuzeichnung/NEW DRAWING	T01-005-AG-2	16.09.19	LN	SVO	17.09.19

Spezifikationen / SPECIFICATIONS

Freier Text / FREE TEXT

letzte Pos./LAST POS.: 72

D-Kennz./D-SIGN

Fehlende Masse nach 3D-Modell / MISSING DIMENSIONS LIKE 3D-MODEL
Modell Nr.:
MODEL NO.
INDEX

MODEL PDM REVISION (kein Freigabe-Index / NO RELEASE INDEX)

Kunde / Lieferant
CUSTOMER / SUPPLIER

Freimasstoleranz / DIMENSIONAL VARIATION
/

Werkstoff / MATERIAL
/
/

Massnorm / DIMENSION STANDARD
/

Massstab / SCALE: /
Z.Art / DWG.TYPE: EZ
Volumen / VOLUME: cm³
Gewicht / WEIGHT
gerechnet / CALCUL.: 0 g
gewogen / WEIGHTED: g

Zeichnungsnummer
DRAWING NUMBER

	Datum / DATE	Name / NAME
Gez. / DRAWN	11.09.19	LN
Gepr. / CHECK	17.09.19	SVO
Norm / STANDARD	11.09.19	SC
TF / FG		

Schwermetallverbot nach ELV EU Richtlinie 2000/53/EG
BAN OF METAL ACCORDING TO ELV EU DIRECTION 2000/53/EG

Benennung / DESCRIPTION
ERSATZTEILZEICHNUNG F.OBERTEIL KPL.
SPARE PART DRAWING F.UPPER P.CPL.

ISO 5456-2

erstellt / CREATED: CATIA V5R28SP3

Blatt / SHEET: 01
von / OF: 01

Z.-Nr. / DWG. NO.
S741-50

Format / FORMAT: A1

GRAMMER

Ursprung / SOURCE: VA0467724
abgel. von / LIKE: S741-31
Ersatz fuer / REPLACEMENT FOR:
09.2017 Rev.10.5

*NOTE PROTECTION MARK AS PER ISO 16016 "Schutzvermerk nach ISO 16016 beachten"

exported by Kunde, Wilhelm Fricke SE on 29.08.2022 at 15:35:18

Stückliste: S741-50/1424507 ERSATZTEILLISTE F.OBERTEIL
Sachnummer des Kunden:

Zeich-Nr. : S741-50

POS	SACHNR	BENENNUNG/ABMESSUNG	Menge	Kd-Mat.-Nr.
1	1426062	POLSTER F.R_STOFF_HZ_KPL.	1	
2	1426090	POLSTER F.S_STOFF_HZ_KPL.	1	
3	1426093	RUECKENVERLAENGERUNG VERSCH.	1	
4	1336968	FUEHRUNGSHUELSE KPL.	1	
5	1426095	LUEFTER F.KLIMATISIERUNG KPL	1	
6	1438901	ARMLEHNE A80/380 LI. KPL.	1	
7	1136021	RUECKEN KPL.	1	
8	1098127	RUECKENLEHNENVERSTELLUNG KPL	1	
9	1091158	RUECKENLAGER RE.KPL.	1	
10	1158829	WIPPE F.SITZSCHALTER KPL.	1	
11	1224808	SITZPOLSTERNEIGUNGSVERST.KPL	1	
12	139257	FEDERBLECH KPL.	1	
13	1224427	BETAETIGUNG F.SPNV./SPTV.KPL	1	
14	139246	HEBEL F.DA./STV.KPL.	1	
15	1099281	SITZTIEFENVERSTELLUNG KPL.	1	
16	1091428	FEDERBLECH KPL.	1	
17	139254	RASTERUNG F.STV./SNV.KPL.	1	
18	139521	ABDECKUNG F.STV./SNV.KPL.	1	
19	1091214	GLEITER F.STV.KPL.	1	
20	1426207	BLASE F.LWU. KPL.	1	
21	1426208	ABDECKUNG KPL.	1	
22	1425161	ET KOMFORTMODUL KPL.	1	
23	1190628	SITZSCHALTER M.MAGNET	1	
24	1098125	SITZPLATTE KPL.	1	
25	1136863	ANSCHLAG F.RUECKEN KPL.	1	
26	1513971	KABELBAUM KPL.	1	
27	1473541	ABDECKUNG LI.KPL.	1	
28	1240912	GRIFFTRAEGER KPL.	1	
29	1426254	BETAETIGUNG F.LWU./SKA. KPL.	1	
30	1473390	BECKENGURT RETRAKTOR KPL.	1	
31	1240910	GRIFF F.DV KPL.RAL9005	1	
32	1426256	GRIFF F.DA/HV/RLV KPL.RAL900	1	
33	1426257	BEFESTIGUNGSTEILE F.KOMFORTM	1	
36	1135136	KLEINTEILE F.POLSTER	1	
38	1136045	KLEINTEILE RUECKEN	1	
40	1136318	KLEINTEILE SITZSCHALTER	1	
41	1136790	KLEINTEILE STV./SNV.	1	
42	1426259	KLEINTEILE F.LWU KPL.	1	
43	1449283	KABELBAUM KPL.	1	
44	1137273	KLEINTEILE STV./DA.	1	
45	1440156	KABELBAUM KPL.	1	
46	1137064	KLEINTEILE F.DAEMPFERVERSTEL	1	
47	1425247	VERTEILER KLIMATISIERUNG KPL	1	
48	140974	PLATTE F. LWU. KPL.	1	
49	142259	ABLAGETASCHE KPL.	1	
50	1186066	LEITERPLATTE KPL.	1	
59	1432339	SCHALTER F.HZ./ASK KPL.	1	

GRAMMER

Ersatzteilzeichnung
SPARE PARTS DRAWING
MSG97EAC-3
Sammelzeichnung
COLLECTIVE DRAWING
Zutreffende Positionen siehe Ersatzteilliste!
CORRESPONDING POSITIONS SEE SPARE PARTS LIST!
Stand/LEVEL: 10.05.2021
REV. 1.1.0

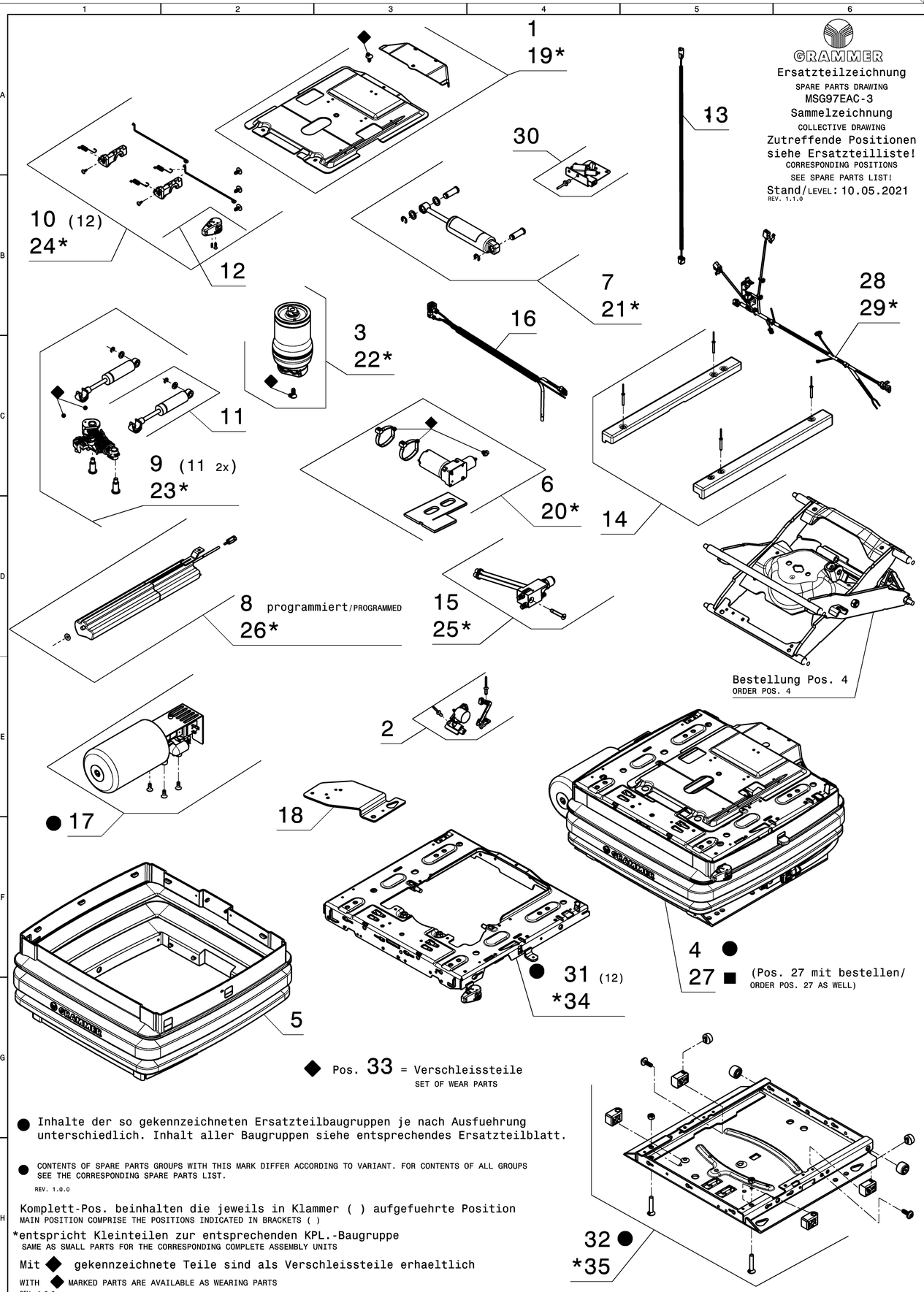

◆ Pos. 33 = Verschleissteile
SET OF WEAR PARTS

● Inhalte der so gekennzeichneten Ersatzteilbaugruppen je nach Ausfuehrung unterschiedlich. Inhalt aller Baugruppen siehe entsprechendes Ersatzteilblatt.

● CONTENTS OF SPARE PARTS GROUPS WITH THIS MARK DIFFER ACCORDING TO VARIANT. FOR CONTENTS OF ALL GROUPS SEE THE CORRESPONDING SPARE PARTS LIST.

REV. 1.0.0

Komplett-Pos. beinhalten die jeweils in Klammer ( ) aufgefuehrte Position
MAIN POSITION COMPRISE THE POSITIONS INDICATED IN BRACKETS ( )

*entspricht Kleinteilen zur entsprechenden KPL.-Baugruppe
SAME AS SMALL PARTS FOR THE CORRESPONDING COMPLETE ASSEMBLY UNITS

Mit ◆ gekennzeichnete Teile sind als Verschleissteile erhaeltlich
WITH ◆ MARKED PARTS ARE AVAILABLE AS WEARING PARTS

REV. 1.0.0

Schnittkante:
Zeichnung vor Weitergabe beschneiden
LINE FOR CUTTING:
CUT HERE BEFORE TRANSFER THE DRAWING

REV. 1.0.0

CC Kritisches Merkmal Sicherheitsrelevanz:
Festlegung durch gesetzliche Vorschrift, Kunde oder interner Risikobewertung
CRITICAL CHARACTERISTICS SAFETY: DEFINITION BY LEGAL REQUIREMENTS, CUSTOMER OR INTERNAL RISK EVALUATION

SC Signifikantes Merkmal (Passung oder Funktion):
Festlegung durch Kunde oder interner Risikobewertung
SIGNIFICANT CHARACTERISTICS (FORM OR FUNCTION): DEFINITION BY CUSTOMER OR INTERNAL RISK EVALUATION

Massgebend ist der deutsche Text / ONLY THE GERMAN LANGUAGE VERSION OF THIS TEXT SHALL BE BINDING

INDEX 2D	Feld SEC.	Aenderungsbeschreibung REVISIONS DESCRIPTION	Aenderungsnummer REVISIONS NO.	Datum DATE	Bearbeiter EDITOR	geprueft CHECK	Datum DATE
b		Pos. 31-35 hinzu/ADDED	VAJG25100331	07.05.21	RTH	FA	10.05.21
a		Neuzeichnung/NEW DRAWING	T01-111-AE	30.04.15	LN	PJ	29.06.15

Spezifikationen / SPECIFICATIONS

letzte Pos./LAST POS.: 35

Freier Text / FREE TEXT

D-Kennz./D-SIGN
Freimasstoleranz / DIMENSIONAL VARIATION: /
Werkstoff / MATERIAL: / / /
Massstab / SCALE: /
Z.Art / DWG.TYPE: EZ
Fehlende Masse nach 3D-Modell / MISSING DIMENSIONS LIKE 3D-MODEL
Modell Nr.:
INDEX
MODEL NO.
MODEL PDM REVISION (kein Freigabe-Index / NO RELEASE INDEX)
Massnorm / DIMENSION STANDARD: /
Volumen / VOLUME: cm³
Gewicht / WEIGHT
gerechnet / CALCUL.: 0 g
gewogen / WEIGHTED: g
Kunde / Lieferant
Zeichnungsnummer
CUSTOMER / SUPPLIER
DRAWING NUMBER

	Datum / DATE	Name / NAME
Gez. / DRAWN	30.04.15	LN
Gepr. / CHECK	29.06.15	PJ
Norm / STANDARD	11.06.15	POS
TF / FG		

Benennung / DESCRIPTION
ERSATZTEILZEICHNUNG F.FEDERUNG KPL.
SPARE PART DRAWING F.SUSPENSION CPL.

ISO 5456-2
erstellt / CREATED: CATIA V5R28SP3
Blatt / SHEET: 01
von / OF: 01
Format / FORMAT: A1

GRAMMER

Schwermetallverbot nach ELV EU Richtlinie 2000/53/EG
BAN OF METAL ACCORDING TO ELV EU DIRECTION 2000/53/EG

Z.-Nr. / DWG. NO.
MSG97EAC-3

Ursprung / SOURCE: VA0310234 abgel. von / LIKE: MSG97EAC-0 Ersatz fuer / REPLACEMENT FOR:

09.2017 Rev.10.5

NOTE PROTECTION MARK AS PER ISO 16016 *Schutzvermerk nach ISO 16016 beachten*

exported by Kunde, Wilhelm Fricke SE on 29.08.2022 at 15:39:04

Stückliste: MSG97EAC-3/1424507 ERSATZTEILLISTE F.FEDERUNG
Sachnummer des Kunden:

Zeich-Nr. : MSG97EAC-3

POS	SACHNR	BENENNUNG/ABMESSUNG	Menge	Kd-Mat.-Nr.
1	1140012	ABDECKUNG KPL.	1	
2	1338878	WINKELSENSOR KPL.	1	
3	1137352	LUFTFEDER KPL.	1	
4	1476537	FEDERUNG MSG97EAC 12V	1	
5	1168281	FALTENBALG KPL.	1	
6	1228962	KOMPRESSOR 12V KPL.	1	
7	1168282	STOSSDAEMPFER KPL.	1	
8	1371560	STEUERUNG EAC UP (FW146) KPL	1	
8	1500149	STEUERUNG EAC UP (FW176) KPL 1500149 ONLY IN COMBINATION WITH NEW ACTIVE MODULE PN 1493340	1	
9	1140032	LAENGSHORIZONTALFED.KPL.	1	
10	1500201	ARRETIERUNG F.LHF.KPL.	1	
11	1138841	STOSSDAEMPFER KPL.LHF.	2	
12	1478806	GRIFF F.LHF.KPL.	1	
13	1216627	ADAPTERKABEL KPL.12V 7283-01	1	
15	1168110	LUFTVERTEILER KPL.	1	
16	1356650	ENERGIESTRANG KPL.	1	
17	1493340	AKTIVMODUL KPL.	1	
19	1141442	KLEINTEILE ABDECKUNG	1	
20	1232679	KLEINTEILE KOMPRESSOR	1	
21	1138054	KLEINTEILE STOSSDAEMPFER	1	
22	1134834	KLEINTEILE LUFTFEDER	1	
23	1138850	KLEINTEILE LHF.	1	
24	1141441	KLEINTEILE ARRETIERUNG F.LHF	1	
25	1168284	KLEINTEILE LUFTVERTEILER	1	
26	1168286	KLEINTEILE STEUERUNG	1	
27	1174813	BEFESTIGUNGSTEILE F.VS	1	
28	1338399	KABELBAUM KPL.	1	
29	1225964	KLEINTEILE KABELBAUM KPL.	1	
30	1338876	MAGNETVENTIL KPL.	1	