Ersatzteilzeichnung
SPARE PARTS DRAWING

S521-00
Sammelzeichnung
COLLECTIVE DRAWING

Zutreffende Positionen siehe Ersatzteilliste !

CORRESPONDING POSITIONS SEE SPARE PARTS LIST !

Stand: 06.02.2014
LEVEL:

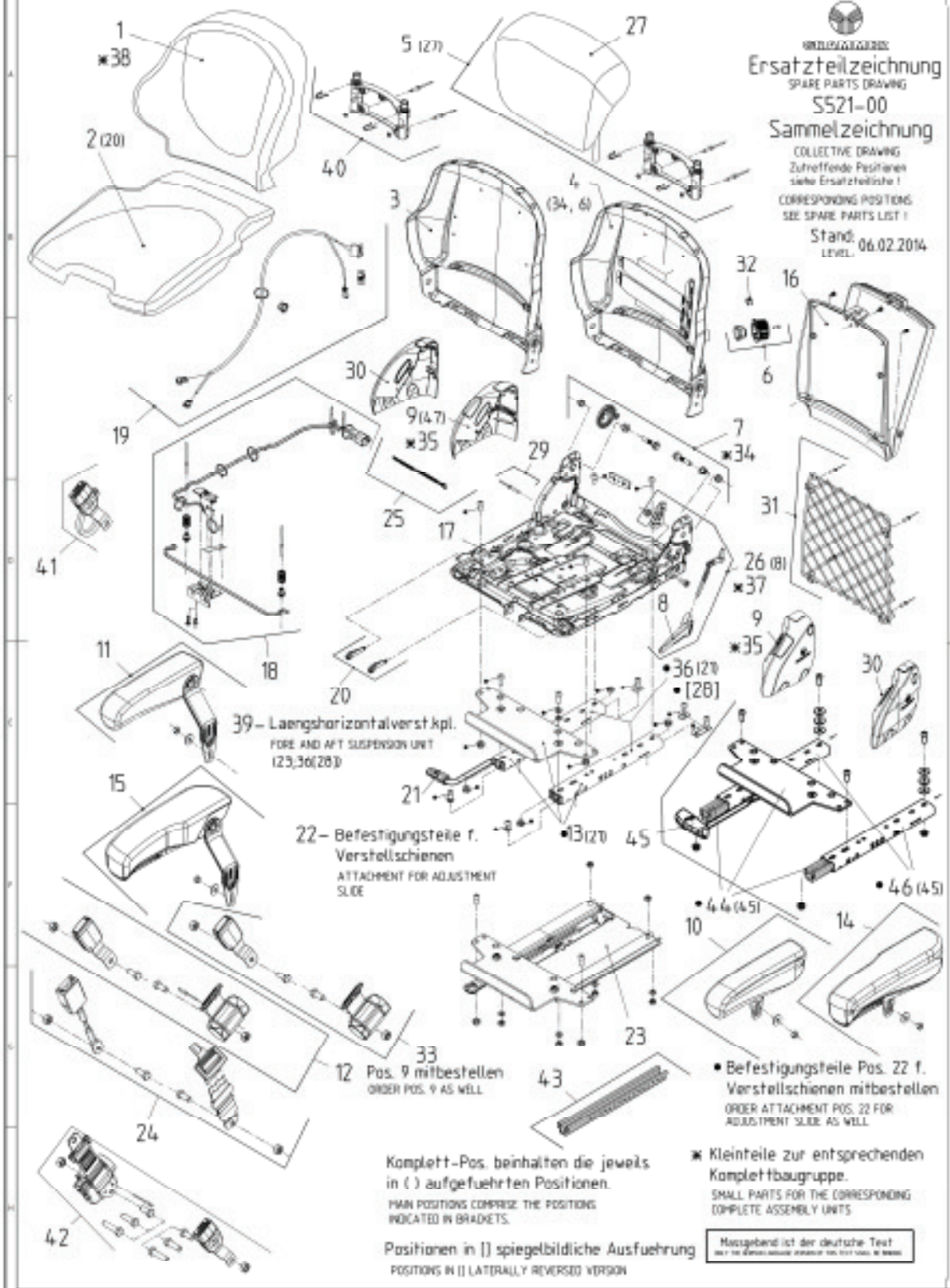

Komplett-Pos. beinhalten die jeweils in ( ) aufgefuehrten Positionen.
MAIN POSITIONS COMPRISE THE POSITIONS INDICATED IN BRACKETS.

Positionen in [] spiegelbildliche Ausfuehrung
POSITIONS IN [] LATERALLY REVERSED VERSION

* Kleinteile zur entsprechenden Komplettbaugruppe.
SMALL PARTS FOR THE CORRESPONDING COMPLETE ASSEMBLY UNITS

Massgebend ist der deutsche Text

Schnittkante Zeichnung (Printer) vor Weitergabe beschneiden

Ind	Aenderungsbeschreibung
v	Pos. 5 u.40 bildlich berichtigt
u	Pos. 47 hinzu
t	Pos. 41 bis 46 hinzu
s	Pos. 40 hinzu, bei 4 RV-vorber. raus
r	Pos. 30 bildlich berichtigt
p	Pos. 34 bis 39 hinzu (Kleinteile)
o	Pos. 9 bildlich berichtigt
n	Pos. (20) bei Pos. 2 hinzu
m	Pos. 33 hinzu

AKTUELLER PUNKTESTAND	
belegt:	1 736 440
von max.:	2 000 000

BITTE IST JEDERZEIT AKTUALISIEREN !

| | | |

Stückliste: S521-00/1289045 ERSATZTEILLISTE F.OBERTEIL
Sachnummer des Kunden:

Zeich-Nr. : S521-00

POS	SACHNR	BENENNUNG/ABMESSUNG	Menge	Werkstoff Norm	Kd-Mat.-Nr.
1	1291714	POLSTER F.R_STOFF_KP OHNE SITZHEIZUNG .	1		
1	1291715	POLSTER F.R_STOFF_HZ MIT SITZHEIZUNG .	1		
2	1291716	POLSTER F.S.STOFF KP OHNE SITZHEIZUNG .	1	/ /	
2	1291717	POLSTER F.S.STOFF HZ MIT SITZHEIZUNG .	1	/ /	
4	1079658	RUECKEN KPL.	1	/	
5	1291722	RUECKENVERLAENGERUNG . .	1		
6	1081761	GRIFF F.LWU KPL.	1		
7	1079661	RUECKENLAGER KPL.	1	/	
8	1071081	GRIFF F.RLV.RAL7042	1		
9	1081375	ABDECKUNGEN KPL.	1	/ /	
10	1093593	ARMLEHNE F65/270 KPL	1		
11	1093594	ARMLEHNE F65/270 KPL	1		
12	1079674	BECKENGURT DUO LI.KP	1		
13	1103250	VERSTELLSCHIENENSATZ	1		
14	1079671	ARMLEHNE A60/320 KPL	1		
15	1079670	ARMLEHNE A60/320 KPL	1		
17	1122270	SITZPLATTE KPL.	1		
19	1106716	SITZHEIZUNG VORB.PAR	1		
20	1101481	ANSCHLAG KPL.	1		
21	138928	GRIFF F.VS.RAL7036	1	PP -RAL 7036 / ATOFINA PPR 9220	
22	1094881	MONTAGETEILESATZ F.V	1		
23	1095445	LAENGSHORIZONTALFEDE	1		
25	1092172	KABELBAUM KPL.	1		
26	1105461	RUECKENVERSTELLUNG K	1	/ /	
27	1288495	RUECKENVERLAENGERUNG . .	1		
34	1135031	KLEINTEILE RUECKENLA	1		
35	1135135	KLEINTEILE ABDECKUNG	1		
36	1135343	VERSTELLSCHIENENSATZ	1		
37	1135169	KLEINTEILE RUECKENVE	1	/ /	
38	1135136	KLEINTEILE F.POLSTER	1		
39	1136398	LAENGSHORIZONTALFEDE	1		

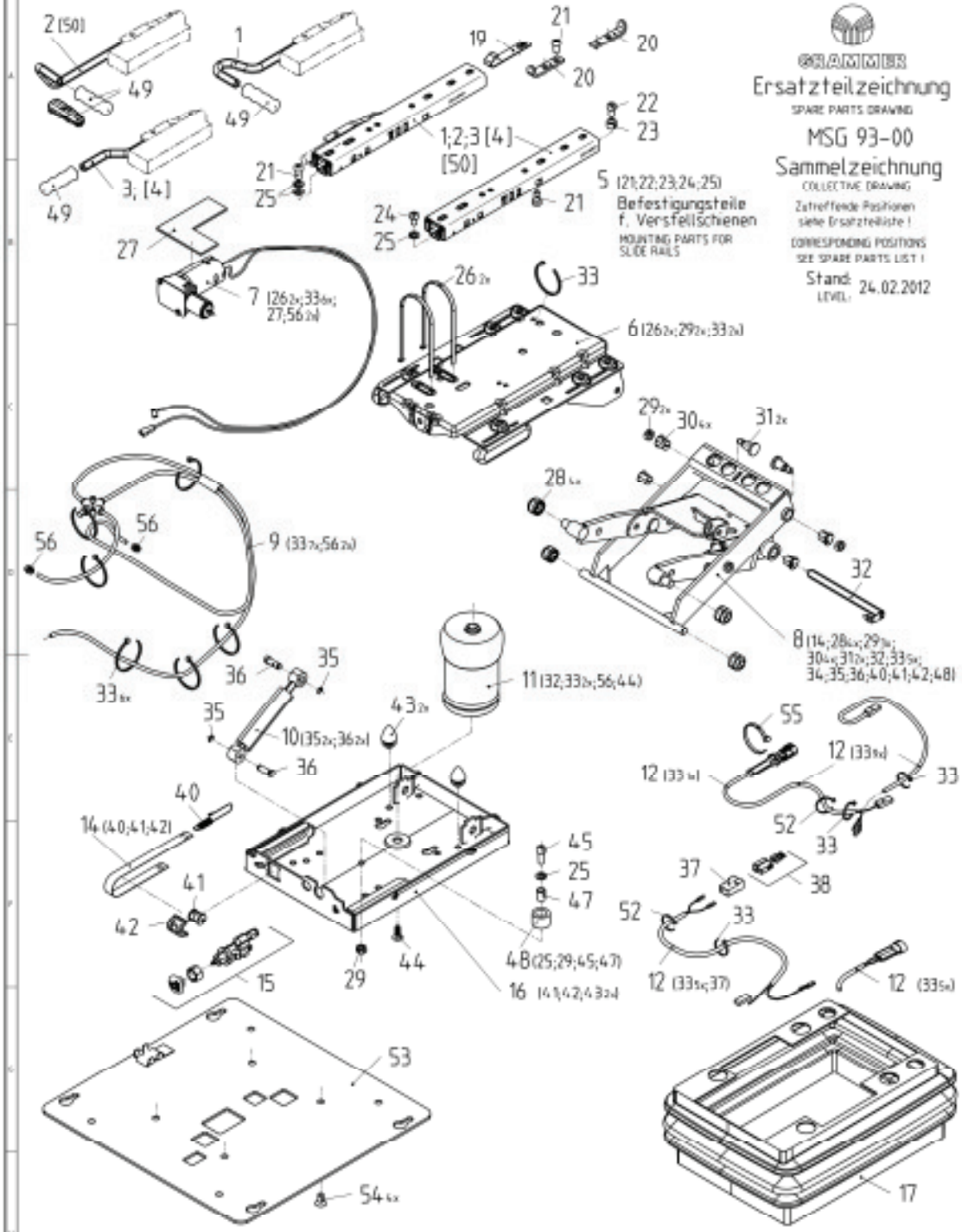

GRAMMER

Ersatzteilzeichnung

SPARE PARTS DRAWING

MSG 93-00

Sammelzeichnung

COLLECTIVE DRAWING

Zutreffende Positionen siehe Ersatzteilliste !

CORRESPONDING POSITIONS SEE SPARE PARTS LIST !

Stand: 24.02.2012
LEVEL:

Komplett-Pos. beinhalten die jeweils in Klammern ( ) aufgefuehrten Pos.

MAIN POSITIONS COMPRISE THE POSITIONS INDICATED IN BRACKETS

Positionen in [ ] spiegelbildlichze Ausfuehrung

POSITIONS IN [] LATERALLY REVERSED VERSION

1B Federung MSG 93
SUSPENSION MSG 93

51 Konsole kpl.
CONSOLE CPL.

Schnittkante
Zeichnung (Printer) vor
Weitergabe beschneiden

Folgende Positionen frei lassen:

46;34

Ind.	Aenderungsbeschreibung
(p)	Zeichnung ueberarbeitet

Massgebend ist der deutsche Text

AKTUELLER PUNKTESTAND	
belegt:	749 679
von max.:	2 000 000

Bitte mit jedem Index aktualisieren !

letzte Pos.: 56

Kunden/Lieferant

Maßstab: 1:1

ERSATZTEILZEICHNUNG

MSG93-00

Stückliste: MSG93-00/1289045 ERSATZTEILLISTE F.FEDERUNG
Sachnummer des Kunden:

Zeich-Nr. : MSG93-00

POS	SACHNR	BENENNUNG/ABMESSUNG	Menge	Werkstoff Norm	Kd-Mat.-Nr.
2	1103250	VERSTELLSCHIENENSATZ	1		
5	1094881	MONTAGETEILESATZ F.V	1		
6	137494	FEDERUNGS-OT.KPL.-MS	1		
7	1220255	KOMPRESSOR 12V KPL.-	1		
8	138892	SCHWINGE KPL.-MSG93	1		
9	1159864	LUFTSCHLAUCHSATZ-MSG	1		
10	122885	STOSSDAEMPFER KPL.	1		
11	1159779	LUFTFEDER KPL.-MSG93	1		
12	137499	ANSCHLUSSKABEL KPL.-	1		
14	137501	GEWICHTSANZEIGE KPL.	1		
15	1159746	VENTIL KPL.-MSG93	1	/ -	
16	138814	FEDERUNGS-UT.KPL.	1		
17	137504	FALTENBALG KPL.-MSG9	1		
21	122949	ZYLINDERSCHRAUBE SP.	2	8.8 -R3T,T2 2 DIN 7984 AEHNLICH/	
23	131546	PLATTE SP.	2	DD11 -Fe//ZnF 1.0332 GN 001	
24	122936	ZYLINDERSCHRAUBE SP.	2	8.8 -R3T,T2 DIN 7984 AEHNLICH/	
25	110489	SCHEIBE SP. 8.4	2	St ISO 7092	
26	1024656	KABELBINDER 7,6X 360	2	NYLON, SCHWARZ	
27	1107873	UNTERLAGE	1		
28	107681	ROLLE WEISS	4	>POM<	
29	113048	SECHSKANTMUTTER SP.	3	8-A2T	
30	116010	BUCHSE	4	PA66	
31	135267	BOLZEN SP.	2	20MnB4 -R3T,T D	
32	135235	BOLZEN	1		
33	1097364	KABELBINDER 3,6X200	7	PA6.6 / DIN EN ISO 1874-	
35	200796	SICHERUNGSSCHEIBE PH	2	C75-ZN/PHR45F DIN 6799*09.81	
36	109049	BOLZEN TP.	2	C10C+U -R3A,T G	
37	118421	FLACHSTECKERGEHAEUSE	1	PA,(NYLON) 180908/5	
38	116265	STECKER KPL.	1		
40	108260	ZUGFEDER	1	SH b	
41	107660	ROLLE NATUR	1	POM Polyacetal g	
42	104377	FUEHRUNG OT.RAL9005	1		
43	200072	PUFFER SCHWARZ	2	SBR 50 +10 Sho DIN ISO 1629	
44	131230	SENKSCHRAUBE BP. M8	1	PLASTITE 45® -	
45	115997	ZYLINDERSCHRAUBE SP.	1	8.8 -R3T,T2 ISO 4762	
47	115877	BUCHSE SP. x10	1	E235+C -Fe//Z DIN EN 10305-2	
48	132939	PUFFER KPL.	1		

Stückliste: MSG93-00/1289045 ERSATZTEILLISTE F.FEDERUNG
Sachnummer des Kunden:

Zeich-Nr. : MSG93-00

POS	SACHNR	BENENNUNG/ABMESSUNG	Menge	Werkstoff Norm	Kd-Mat.-Nr.
49	138928	GRIFF F.VS.RAL7036	1	PP -RAL 7036 / ATOFINA PPR 9220	
52	120358	KABELBINDER 4,7X204	1	PA6.6 / DIN EN ISO 1874-	
56	1078632	SCHLAUCHTUELLE	2		