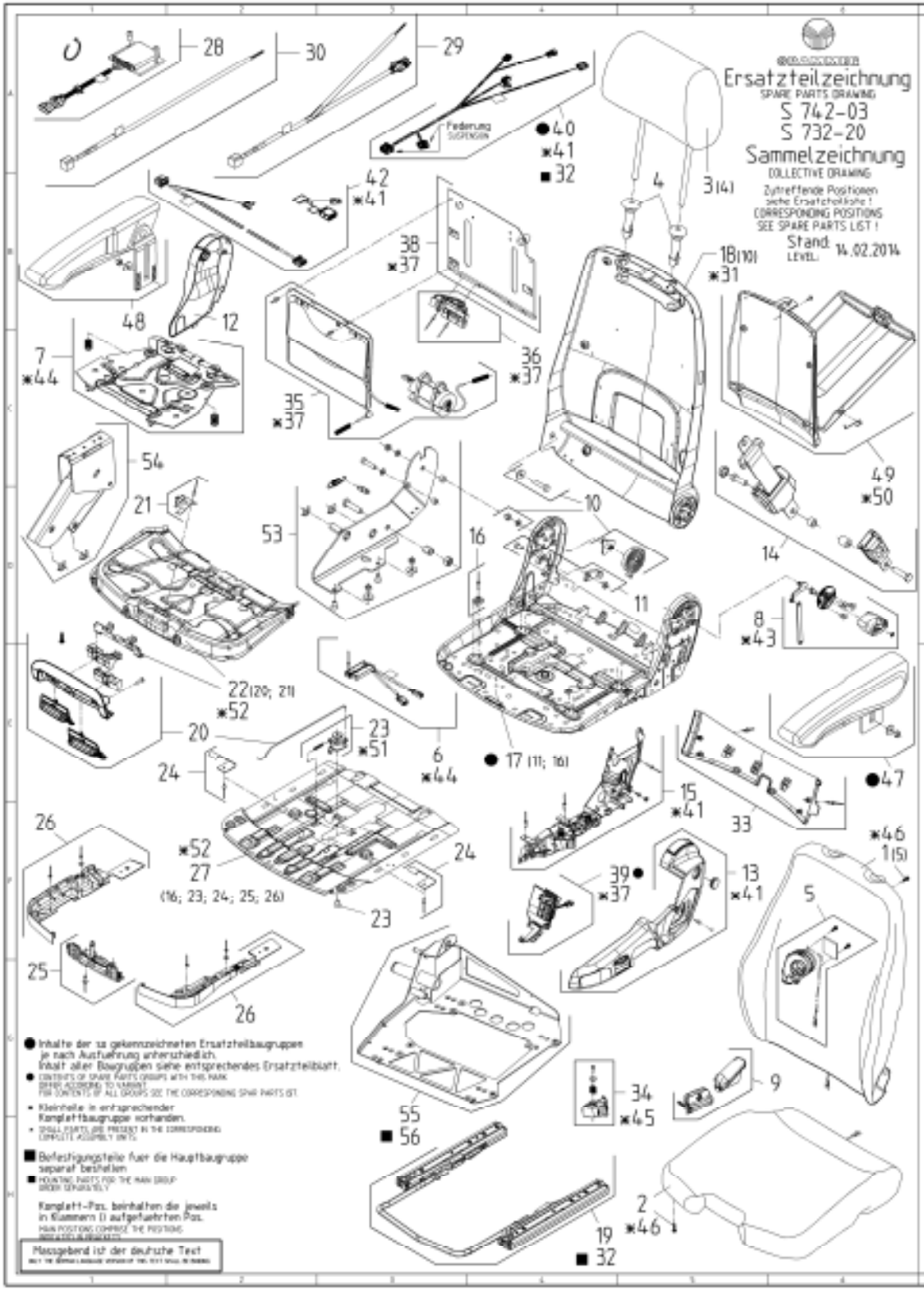

Ind.	Aenderungsbeschreibung
(c)	Pos. 55 und 56 hinzu
(b)	Angabe STVB entfaellt
(a)	Pos. 53-54 hinzu

AKTUELLER PUNKTESTAND
bisher: 1 283 995
von max.: 2 000 000
Bitte mit jedem Index aktualisieren !

letzte Pos.: 56

Kunden/Lieferant

ERSATZTEILZEICHNUNG
SPARE PARTS DRAWING
S742-03

Stückliste: S742-03/1294584 ERSATZTEILLISTE F.OBERTEIL
Sachnummer des Kunden:

Zeich-Nr. : MSG95EL-03

POS	SACHNR	BENENNUNG/ABMESSUNG	Menge	Werkstoff Norm	Kd-Mat.-Nr.
1	1281298	POLSTER F.R_STOFF_HZ	1		
2	1288960	POLSTER F.S_STOFF_HZ	1		
3	1288973	KOPFSTUETZE_STOFF_LO	1		
4	1117033	FUEHRUNG F.KOPFSTUET	1	/ /	
5	1099276	LUEFTER F.KLIMATISIE	1		
6	1178533	SITZSCHALTER M.MAGNE	1		
7	1158829	WIPPE F.SITZSCHALTER	1		
8	1098127	RUECKENLEHNENVERSTEL	1		
9	1099285	GRIFF F.DA/HV/RLV KP	1		
10	1091158	RUECKENLAGER RE.KPL.	1		
11	1136863	ANSCHLAG F.RUECKEN K	1		
12	1088782	ABDECKUNG RE.RAL9005	1	PP -RAL 9005 RIALENE RLN C 30 T	
13	1165749	ABDECKUNG LI.KPL.	1		
14	1137391	BECKENGURT RETRAKTOR	1		
15	1099277	GRIFFTRAEGER KPL.	1		
16	1091214	GLEITER F.STV.KPL.	1		
17	1178691	SITZPLATTE KPL.	1		
18	1184729	RUECKEN KPL.	1		
19	1137152	VERSTELLSCHIENENSATZ	1		
20	1136685	BETAETIGUNG F.SPNV./	1		
21	139257	FEDERBLECH KPL.	1	/ /	
22	1099282	SITZPOLSTERNEIGUNGSV	1		
23	139246	HEBEL F.DA./STV.KPL.	1	/ /	
24	1091428	FEDERBLECH KPL.	1		
25	139254	RASTERUNG F.STV./SNV	1	/	
26	139521	ABDECKUNG F.STV./SNV	1	/ /	
27	1099281	SITZTIEFENVERSTELLUN	1		
31	1136045	KLEINTEILE RUECKEN	1		
32	1184788	BEFESTIGUNGSTEILE F.	1	/ /	
33	1098126	ABDECKUNG KPL.	1		
34	1099284	GRIFF F.DV KPL.RAL70	1		
35	1158840	BLASE F.LWU KPL.	1		
36	1128803	VERTEILER KLIMATISIE	1		
37	1158788	KLEINTEILE LWU	1		
38	140974	PLATTE KPL.	1		
39	1158776	BETAETIGUNG F.LWU/KL	1		
40	1158843	KABELBAUM KPL.	1		
41	1136918	KLEINTEILE ABDECKUNG	1		
42	1158844	KABELBAUM KPL.	1		
43	1136013	KLEINTEILE RUECKENLE	1		
44	1136318	KLEINTEILE SITZSCHAL	1		
45	1137064	KLEINTEILE GRIFF F.D	1		
46	1135136	KLEINTEILE F.POLSTER	1		
47	1281194	ARMLEHNE A80/380 KPL	2		
48	1281195	ARMLEHNE A80/380 KPL	2		
49	142259	ABLAGETASCHE KPL	1		
50	1173358	KLEINTEILE ABLAGETAS	1	/	

Stückliste: S742-03/1294584 ERSATZTEILLISTE F.OBERTEIL
Sachnummer des Kunden:

Zeich-Nr. : MSG95EL-03

POS	SACHNR	BENENNUNG/ABMESSUNG	Menge	Werkstoff Norm	Kd-Mat.-Nr.
				/	
51	1137273	KLEINTEILE RASTHEBEL	1		
52	1136790	KLEINTEILE SPTV./SPN	1		

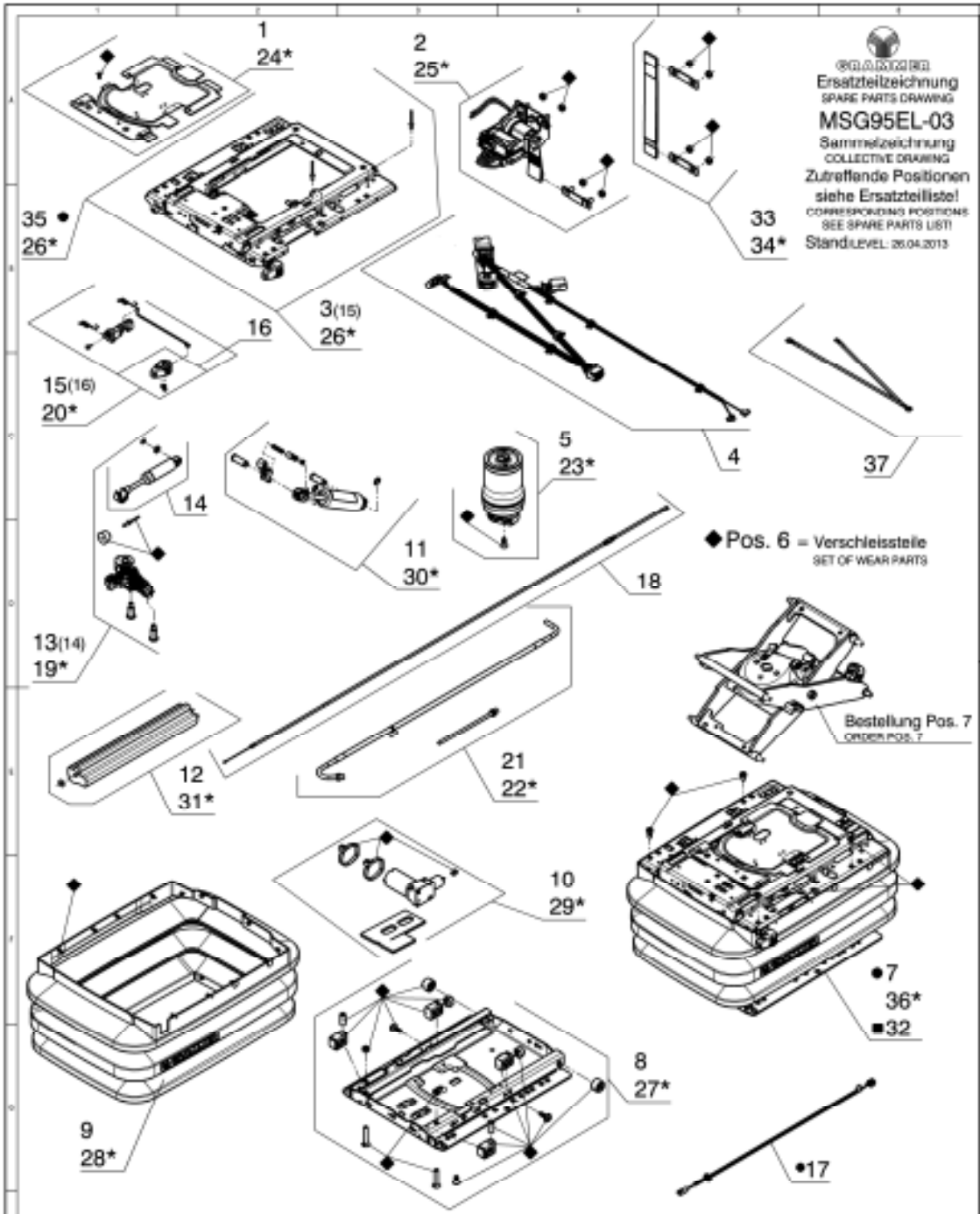

Ersatzteilzeichnung
SPARE PARTS DRAWING

MSG95EL-03

Sammelzeichnung
COLLECTIVE DRAWING

Zutreffende Positionen siehe Ersatzteilliste!
CORRESPONDING POSITIONS SEE SPARE PARTS LIST!

Stand/LEVEL: 26.04.2013

◆Pos. 6 = Verschleissteile
SET OF WEAR PARTS

Bestellung Pos. 7
ORDER POS. 7

Schnittkante:
Zeichnung vor Weitergabe beschneiden
LINE FOR CUTTING:
CUT HERE BEFORE TRANSFER THE DRAWING

■ Befestigungsteile fuer Baugruppen
■ MOUNTING PARTS FOR ASSEMBLY

● Ausstattung kann sich unterscheiden
◆ EQUIPMENT MAY TO DIFFERENTIATE

Komplett-Pos. beinhalten die jeweils in Klammer ( ) aufgefuehrte Position
MAIN POSITION COMPRISE THE POSITIONS INDICATED IN BRACKETS ( )

*entspricht Kleinteiles zur entsprechenden KFL.-Baugruppe
SAME AS SMALL PARTS FOR THE CORRESPONDING COMPLETE ASSEMBLY UNITS

Mit ◆ gekennzeichnete Teile sind als Verschleissteile erhaeltlich
KITS ◆ MARKED PARTS ARE AVAILABLE AS WEARING PARTS

Massgeband ist der deutsche Text
ONLY THE GERMAN LANGUAGE VERSION OF THE TEXT SHALL BE BINDING

Index INDEX	Aenderungsbeschreibung SPECIFICATION OF REVISION
e	Pos. 37 hinzu POSITION 37 ADDED
d	Pos. 10 neue Unterlage POSITION 10 NEW PLATE
c	Pos. 36 hinzu POSITION 36 ADDED
b	Pos. 33-35 hinzu POSITION 33-35 ADDED
a	Pos. 32 hinzu POSITION 32 ADDED

Spezifikation / SPECIFICATION: bis/to Pos. LAST POS.: 37

Aenderungsgrad / Revision index: EZ

Kunde / customer: 2. Ltr. Kunde / customer

Kunde / customer

CATIA

Index	Aenderung Revision	Datum date	Name name	Geprüft check
e	TCI-C12-A2	23.04.13	HLP	DM
d	TCI-B12-A2	26.11.12	KBO	KBO
c	TCI-A9b-2	03.09.10	GF	GB
b	TCI-2-B-2	13.09.09	MLR	MAR
a	TCI-C2b-A1-01 TCI-1-MB-N	12.03.08 04.07.07	GBR JT	MR MR

Bearbeitung / Processing: ERSATZTEILZEICHNUNG F.FEDERUNG KFL.
SPARE PART DRAWING F.SUSPENSION CPL.

Datum / date: 26.04.13 Name / name: HLP

Blatt / sheet 1 von / of 1

MSG95EL-03

Diese Unterlage darf weder vervielfältigt noch Dritten zugänglich gemacht werden / Reproduction and disclosure to third parties is not permitted

Stückliste: MSG95EL-03/1294584 ERSATZTEILLISTE F.FEDERUNG
Sachnummer des Kunden:

Zeich-Nr. : S742-03

POS	SACHNR	BENENNUNG/ABMESSUNG	Menge	Werkstoff Norm	Kd-Mat.-Nr.
1	1137237	ABDECKUNG KPL.	1	/ / /	
2	1254167	NIVEAUSTEUERUNG KPL.	1		
4	1137387	KABELBAUM KPL.	1		
5	1137352	LUFTFEDER KPL.	1	/	
6	1270148	VERSCHLEISSTEILE	1		
7	1153506	FEDERUNG MSG95EL 12V	1		
8	1273240	FEDERUNGS-UT.KPL.	1		
9	1110418	FALTENBALG KPL.	1	/ /	
10	1228962	KOMPRESSOR 12V KPL.	1		
11	1157732	STOSSDAEMPFER KPL.MS	1	/ /	
12	1137797	ZUSATZVOLUMEN KPL.	1	/ / /	
13	1137800	LHF.KPL.	1	/ / /	
14	1138841	STOSSDAEMPFER KPL.LH	1	/ / /	
17	1144120	ADAPTERKABEL KPL.12V	1	/ /	
18	1158177	BOWDENZUG F.DV.KPL.	1	/ /	
19	1138850	KLEINTEILE LHF.	1	/ / /	
21	1138903	LUFTSCHLAUCH KPL.	1	/ -	
22	1138910	KLEINTEILE LUFTSCHLA	1	/ / /	
23	1134834	KLEINTEILE LUFTFEDER	1	/ / /	
24	1134577	KLEINTEILE ABDECKUNG	1	/ / /	
25	1137970	KLEINTEILE NIVEAUSTE	1	/ / /	
26	1138018	KLEINTEILE FEDERUNGS	1	/ / /	
27	1269903	KLEINTEILE FEDERUNGS	1		
28	126120	BEFESTIGUNGSTEILE F.	1		
29	1232679	KLEINTEILE KOMPRESSO	1		
30	1157733	KLEINTEILE STOSSDAEM	1	/ /	
31	1270154	KLEINTEILE ZUSATZVOL	1		
32	1141352	BEFESTIGUNGSTEILE F.	1		
33	1137279	GURTBAND GEN.KPL.	1	/ / /	
34	1138874	KLEINTEILE SEKUNDAER	1	/ / /	
35	1184465	FEDERUNGS-OT.KPL.	1	/ / /	
36	1223782	KLEINTEILE FEDERUNG	1		