Ersatzteilzeichnung
SPARE PARTS DRAWING

S722-16
S742-04
S732-16
Sammelzeichnung
COLLECTIVE DRAWING
Zutreffende Positionen
siehe Ersatzteilliste !
CORRESPONDING POSITIONS
SEE SPARE PARTS LIST !

Stand: 28.06.2013
LEVEL:

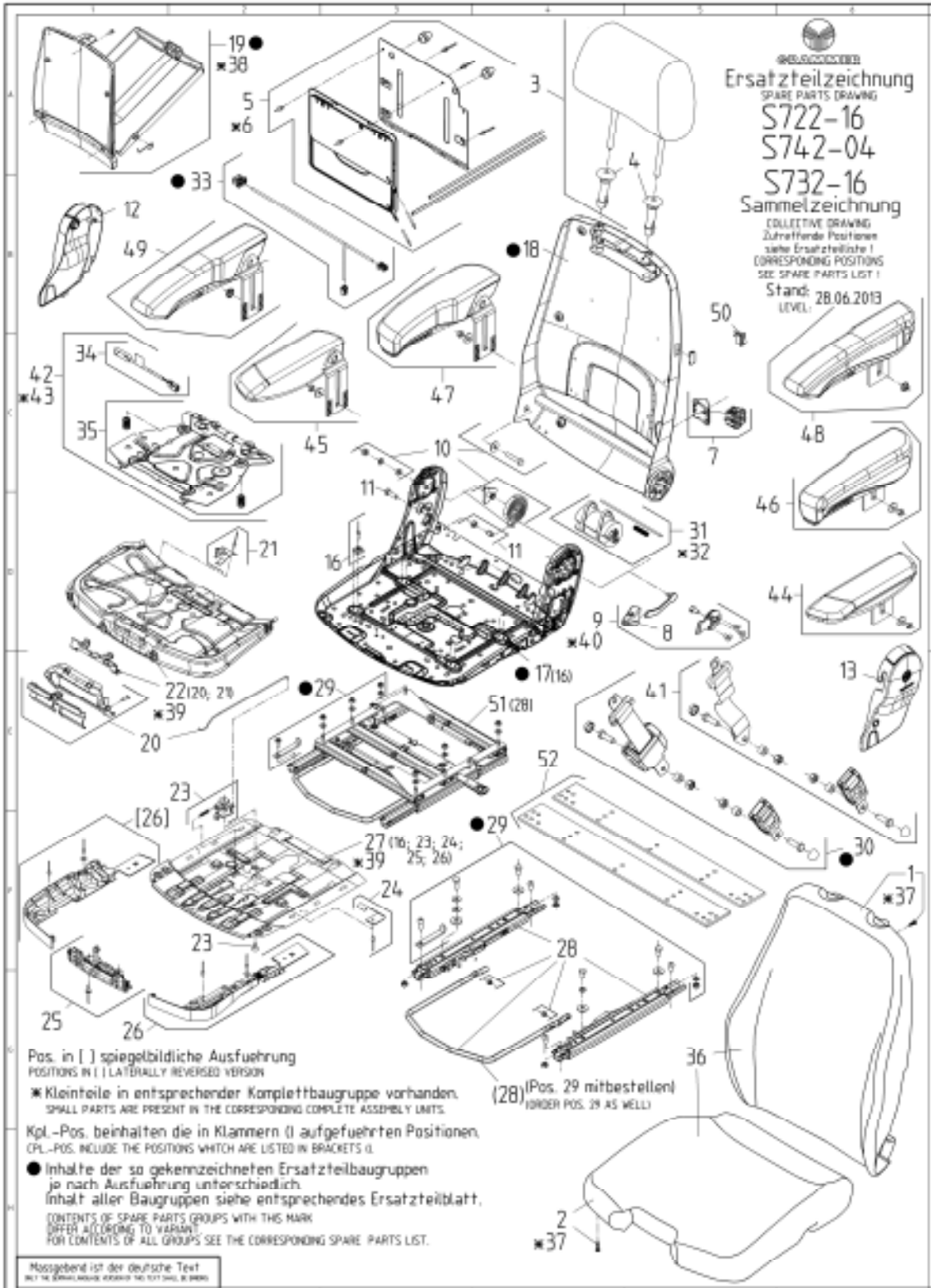

Schnittkante
Zeichnung (Printer) vor
Weitergabe beschneiden

Pos. in [ ] spiegelbildliche Ausfuehrung
POSITIONS IN [ ] LATERALLY REVERSED VERSION

✱ Kleinteile in entsprechender Komplettbaugruppe vorhanden.
SMALL PARTS ARE PRESENT IN THE CORRESPONDING COMPLETE ASSEMBLY UNITS.

Kpl.-Pos. beinhalten die in Klammern () aufgefuehrten Positionen.
CPL.-POS. INCLUDE THE POSITIONS WHITCH ARE LISTED IN BRACKETS ().

● Inhalte der so gekennzeichneten Ersatzteilbaugruppen
je nach Ausfuehrung unterschiedlich.
Inhalt aller Baugruppen siehe entsprechendes Ersatzteilblatt.
CONTENTS OF SPARE PARTS GROUPS WITH THIS MARK
DIFFER ACCORDING TO VARIANT.
FOR CONTENTS OF ALL GROUPS SEE THE CORRESPONDING SPARE PARTS LIST.

Massgebend ist der deutsche Text
BOTH THE GERMAN AND ENGLISH VERSION TAKE TEXT SHALL BE BINDING

Ind.	Aenderungsbeschreibung
○	
○	
(h)	Zeichnungsberichtigung
(g)	Pos. 52 hinzu
(f)	Punkt bei Pos. 19 hinzu
(e)	Pos. 51 hinzu
(d)	Pos. 50 hinzu
(c)	Pos. 48 – 49 hinzu
(b)	Bennenung S742-04 hinzu
(a)	Pos. 37 – 47 hinzu

AKTUELLER PUNKTESTAND
belegt: 1 879 231
von max.: 2 000 000
Bitte mit jedem Index aktualisieren !

Spezifikation	Werkstoff	letzte Pos.: 52
Benennung: ERSATZTEILZEICHNUNG		
Zeichnungs-Nr.: S722-16		

Stückliste: S722-16/1294779 ERSATZTEILLISTE F.OBERTEIL
Sachnummer des Kunden:

Zeich-Nr. : S722-16

POS	SACHNR	BENENNUNG/ABMESSUNG	Menge	Werkstoff Norm	Kd-Mat.-Nr.
1	1295675	POLSTER F.R_STOFF_HZ	1		
2	1295674	POLSTER F.S_STOFF_HZ	1		
3	1294737	KOPFSTUETZE STOFF LO	1		
4	136951	FUEHRUNG KPL.	1	/ -	
5	1134012	BLASE F.LWU KPL.	1		
6	1134014	KLEINTEILE F.LWU BLA	1		
7	1133692	DOPPELVENTIL F.LWU.K	1		
8	140694	GRIFF F.RLV.RAL7036	1		
9	1091108	BETAETIGUNG F.RLV.KP	1		
10	1091158	RUECKENLAGER RE.KPL.	1		
11	1091191	ANSCHLAG F.RUECKEN K	1		
12	1088782	ABDECKUNG RE.RAL9005	1	PP -RAL 9005 RIALENE RLN C 30 T	
13	1088780	ABDECKUNG LI.RAL9005	1	PP -RAL 9005 b	
16	1091214	GLEITER F.STV.KPL.	1		
17	1128440	SITZPLATTE KPL.	1		
18	140966	RUECKEN KPL.	1		
19	142259	ABLAGETASCHE KPL	1		
20	1091389	BETAETIGUNG F.STV/SN	1	/ /	
21	139257	FEDERBLECH KPL.	1	/ /	
22	1091397	SITZKISSENNEIGUNGSVE	1		
23	139246	HEBEL F.DA./STV.KPL.	1	/ /	
24	1091428	FEDERBLECH KPL.	1		
25	139254	RASTERUNG F.STV./SNV	1	/	
26	139521	ABDECKUNG F.STV./SNV	1	/ /	
27	1091503	SITZTIEFENVERSTELLUN	1		
28	1089164	VERSTELLSCHIENENSATZ	1	/ /	
29	1088777	BEFESTIGUNGSTEILE F.	1	/ /	
30	902133	BECKENGURT RETRAKTOR	1		
31	1133756	KOMPRESSOR F.LWU.24V	1		
32	1133844	KLEINTEILE F.LWU	1		
33	1160480	KABELBAUM KPL.	1	/ -	
34	1154591	SITZSCHALTER M.MAGNE	1	/ -	
35	1100731	WIPPE F.SITZSCHALTER	1		
36	1297212	POLSTERSATZ_S742_STO	1		
37	1135136	KLEINTEILE F.POLSTER	1		
38	1173358	KLEINTEILE ABLAGETAS	1	/ /	
39	1136790	KLEINTEILE SPTV./SPN	1		
40	1173324	KLEINTEILE RLV.	1	/ /	
41	902125	BECKENGURT STATIK KP	1		
42	1161651	SITZSCHALTER KPL.	1		

Stückliste: S722-16/1294779 ERSATZTEILLISTE F.OBERTEIL
Sachnummer des Kunden:

Zeich-Nr. : S722-16

POS	SACHNR	BENENNUNG/ABMESSUNG	Menge	Werkstoff Norm	Kd-Mat.-Nr.
43	1136318	KLEINTEILE SITZSCHAL	1		
44	141355	ARMLEHNE C3 KPL.LI	1		
45	141450	ARMLEHNE C3 KPL.RE.	1		
46	1026778	ARMLEHNE A80/380 KPL	1		
47	1026779	ARMLEHNE A80/380 KPL	1		

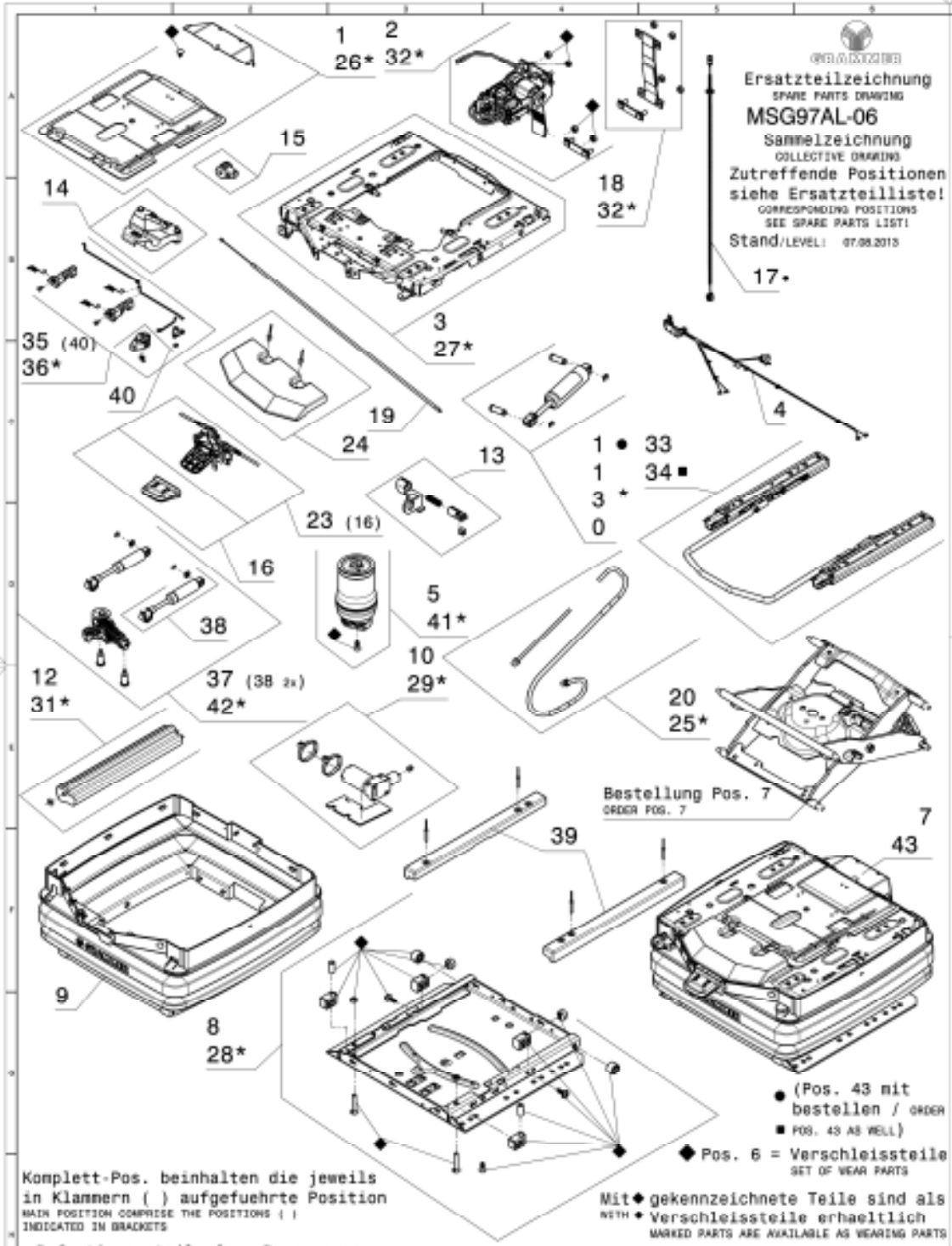

Ersatzteilzeichnung
SPARE PARTS DRAWING

MSG97AL-06

Sammelzeichnung
COLLECTIVE DRAWING

Zutreffende Positionen siehe Ersatzteilliste!
CORRESPONDING POSITIONS SEE SPARE PARTS LIST!

Stand/LEVEL: 07.08.2013

17*

Schnittkante:
Zeichnung vor Weitergabe beschneiden
LINE FOR CUTTING:
CUT HERE BEFORE TRANSFER THE DRAWING

d	Pos. 31 und 32 entfallen und Pos. 33 gesamtheit/POS. 31 and POS. 32 CANCELLED AND POS. 33 CHANGED	701-216-AA	07.08.13	HAM	BB	13.08.13
c		701-001-3	26.02.08	FU	JUCH	10.03.08
b		701-001-3	19.02.08	SWE	FU	20.02.08
a		701-197-F	22.09.07	RUD	FU	06.11.07
		701-448-V	31.05.07	JUCH	FU	04.07.07

Letzte Pos./LAST POS.: 43

EZ

ERSATZTEILZEICHNUNG F.FEDERUNG KPL.
SPARE PART DRAWING F.SUSPENSION CPL.

MSG97AL-06

A1

Stückliste: MSG97AL-06/1294779 ERSATZTEILLISTE F.FEDERUNG
Sachnummer des Kunden:

Zeich-Nr. : MSG97AL-06

POS	SACHNR	BENENNUNG/ABMESSUNG	Menge	Werkstoff Norm	Kd-Mat.-Nr.
1	1140012	ABDECKUNG KPL.	1	/	
2	1140015	NIVEAUSTEUERUNG KPL.	1	/	
3	1159679	FEDERUNGS-OT.KPL.	1	/	
4	1140017	KABELBAUM KPL.	1	/	
5	1137352	LUFTFEDER KPL.	1	/	
6	1270148	VERSCHLEISSTEILE	1		
7	1145160	FEDERUNG MSG97AL 24V	1	/	
8	1269900	FEDERUNGS-UT.KPL.	1		
9	1150799	FALTENBALG KPL.	1	/	
10	1146520	KOMPRESSOR 24V KPL.	1	/	
11	1140031	STOSSDAEMPFER KPL.	1	/	
12	1137797	ZUSATZVOLUMEN KPL.	1	/	
13	1150897	DV.VERSTELLER KPL.	1	/	
15	1150900	DV.GRIFF VO.KPL.	1	/	
16	1150901	HV.GRIFF KPL.	1	/	
17	1160921	ANSCHLUSSKABEL KPL.	1	/	
18	1150903	SEKUNDAERGURT KPL.	1	/	
19	1150902	BOWDENZUG F.DV.VO.KP	1	/	
20	1143111	LUFTSCHLAUCH KPL.	1	/	
23	1268523	BETAETIGUNG F.HV.KPL	1		
24	1078590	ABDECKUNG F.HV.GRIFF	1	/	
25	1138910	KLEINTEILE LUFTSCHLA	1	/	
26	1141442	KLEINTEILE ABDECKUNG	1	/	
27	1141440	KLEINTEILE FEDERUNGS	1	/	
28	1269903	KLEINTEILE FEDERUNGS	1		
29	1134889	KLEINTEILE KOMPRESSO	1	/	
30	1138054	KLEINTEILE STOSSDAEM	1	/	
31	1270154	KLEINTEILE ZUSATZVOL	1		
32	1138874	KLEINTEILE SEKUNDAER	1	/	
35	1159677	ARRETIERUNG F.LHF.KP	1	/	

Stückliste: MSG97AL-06/1294779 ERSATZTEILLISTE F.FEDERUNG
Sachnummer des Kunden:

Zeich-Nr. : MSG97AL-06

POS	SACHNR	BENENNUNG/ABMESSUNG	Menge	Werkstoff Norm	Kd-Mat.-Nr.
36	1159678	KLEINTEILE ARRETIERU	1	/ -	
37	1140032	LAENGSHORIZONTALFED.	1	/ / /	
38	1138841	STOSSDAEMPFER KPL.LH	2	/ / /	
39	1105469	ABDECKUNG KPL.	1	/ / /	
40	130119	GRIFF F.LHF.KPL.	1	/ / /	
41	1134834	KLEINTEILE LUFTFEDER	1	/ / /	
42	1138850	KLEINTEILE LHF.	1	/ / /	
43	1088777	BEFESTIGUNGSTEILE F.	1	/ /	