lfd. Nr. SEQ. NO.	Fhr.-Sitz DRIVER SEAT MSG95AL/741	Bezug COVER MATERIAL	① Sitzschalter SEAT SWITCH	② Beckengurt Retraktor LAP BELT RETRACTOR	② Beckengurt Statik STATIC LAP BELT
1	1288545	Stoff anthrazit-gruen-silber FABRIC ANTHRACITE-GREEN-SILVER	⌖ 1161651	⌖ 902133	⌖ 902125

Anschluss-Stecker fuer Zusatzausstattung Sitzschalter OUTLET FOR OPTION SEAT SWITCH	AMP-Nr. AMP-NO.	
Gehaeuse HOUSING	180940-0	1x
Kontakt CONTACT	42460-2	3x

Anschluss-Stecker fuer Luftfederung und Sitzheizung OUTLET FOR AIR SUSPENSION AND SEAT HEATING	AMP-Nr. AMP-NO.	
Gehaeuse HOUSING	180908-5	1x
Kontakt CONTACT	160450-2	2x

ⓒ EEC-COMPONENT TYPE APPROVAL CERTIFICATE
NEW
EU 1322/2014
W2: 00087
W3: 00088

Theoretische Umrechnung SIP - SRP
THEORETICAL CONVERSION SIP - SRP

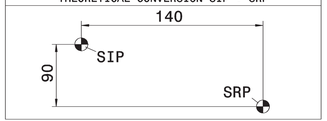

Tabellenerklaerung
EXPLANATION OF THE TABLE

.....	Bestellnummer ORDER NUMBER
⌖	Zusatzausstattung ADDITIONAL EQUIPMENT
☐	Serienausstattung STANDARD EQUIPMENT

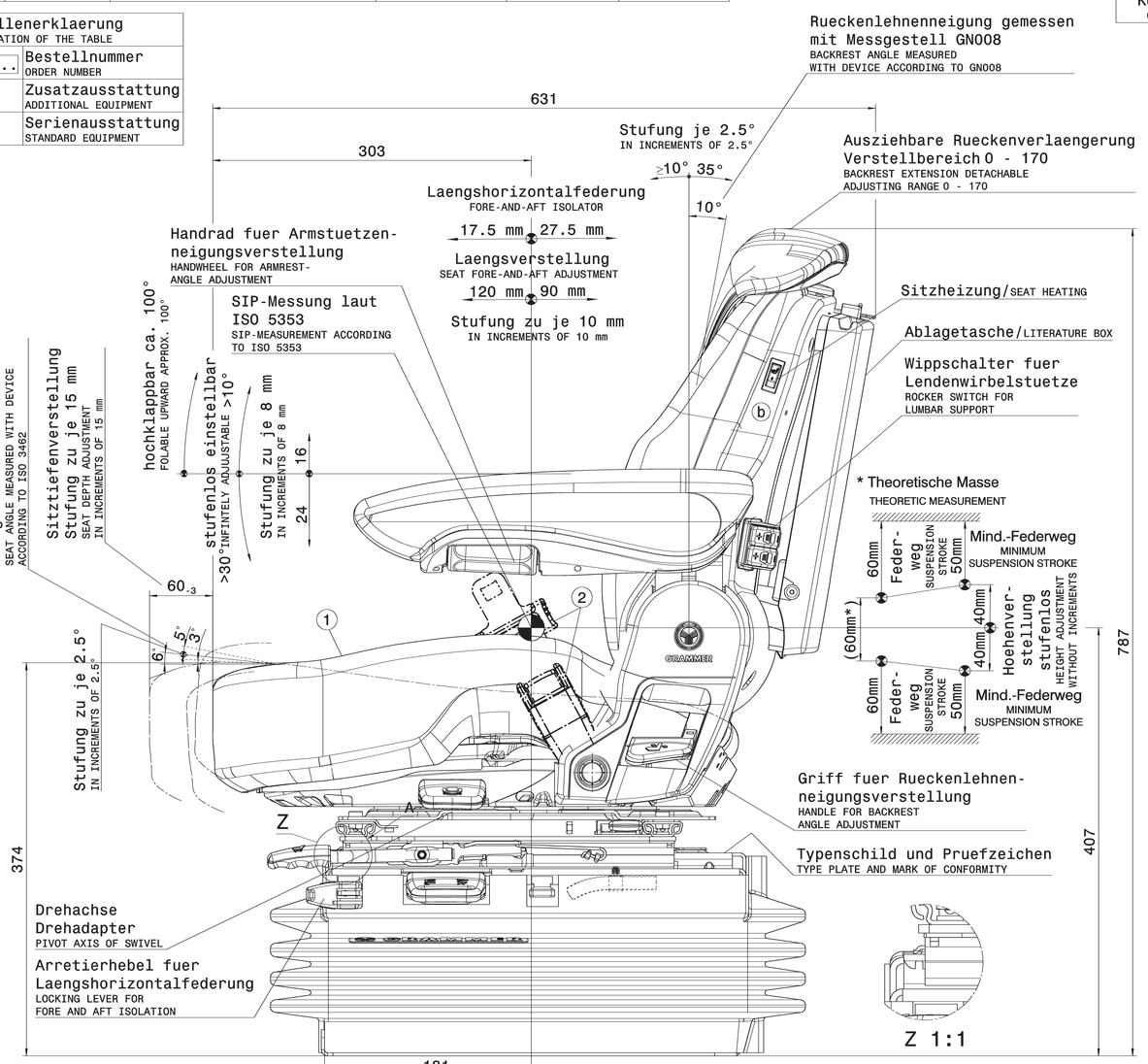

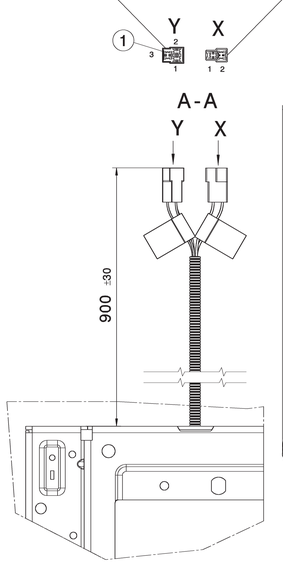

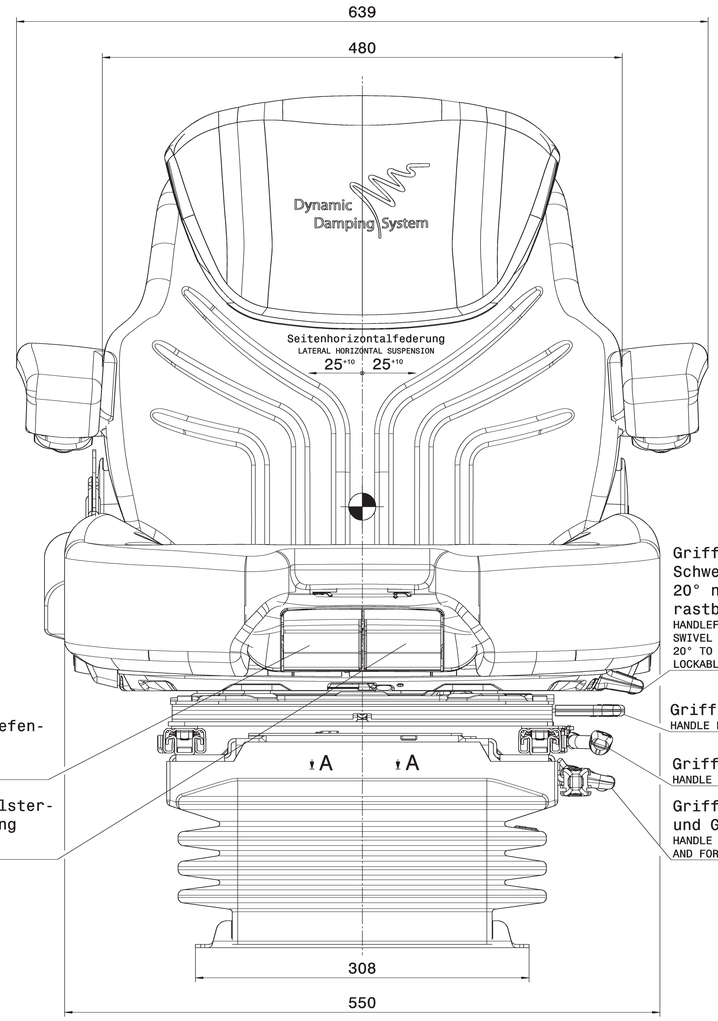

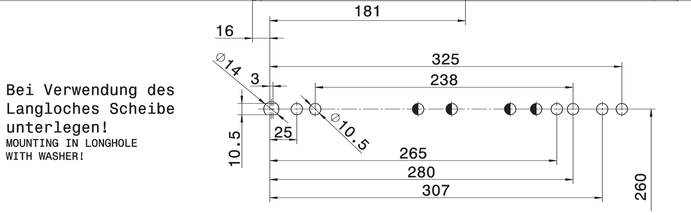

Bei Verwendung des Langloches Scheibe unterlegen!
MOUNTING IN LONGHOLE WITH WASHER!

⌖ Empfohlene Montagebohrungen
RECOMMENDED MOUNTING HOLES
◐ Bohrung nur als Zusatzanschraubung zulaessig
HOLES FOR ADDITIONAL MOUNTING ONLY

Anschlussdaten Fahrersitz CONNECTIONRATINGS DRIVER SEAT	V	A	W
Kompressor Luftfederung COMPRESSOR AIR SUSPENSION	12V	9A	108W
Sitzheizung/SEAT HEATING	12V	7,6W	91,2W
Aktive Lendenwirbelunterstuetzung ACTIVE LUMBAR SUPPORT	12V	1,5A	18W

Funktionsbeschreibung der kombinierten Hoehen- und Gewichtseinstellung:
Gewichtseinstellung: Griff kurzzeitig anheben oder druecken
Hoeheneinstellung: Griff vollstaendig anheben oder druecken, bis die gewuenschte Position erreicht ist.

INSTRUCTIONS FOR HEIGHT AND WEIGHT ADJUSTMENT:
WEIGHT ADJUSTMENT: SHORT-TIME LIFT OR PUSH HANDLE
HEIGHT ADJUSTMENT: PUSH OR LIFT HANDLE COMPLETE, TILL DESIRED POSITION IS REACHED

Oberflaechenbehandlung/SURFACE TREATMENT:
GN 006-1 RAL 9005 (schwarz/BLACK)
GN 006-3 RAL 9005 (schwarz/BLACK)

Galv. behandelte Teile/GALV. TREATED PARTS:
Gesamtauflage/TOTAL THICKNESS: mind. 0.008mm

Bemassung teilweise auf volle Millimeter gerundet
DIMENSIONS PARTIALLY ROUNDED UP TO WHOLE MILLIMETERS

Beim Sitzeinbau auf Quetsch- und Scherstellen achten!
PAY ATTENTION TO SQUEEZE AND SHEAR AREAS WHEN MOUNTING THE SEAT!

siehe/SEE DIN EN ISO 13857, DIN EN 349 und/AND 2009/144/EG

Technologieblock AZ
TECHNOLOGY BLOCK AZ
Version 1.0

Freimasstoleranzen (mm) bezogen auf:
TOLERANCES FOR DIMENSIONS RELATED TO:

Addition nicht erlaubt!
ADDING NOT ALLOWED!

ⓧ	1	H-Punkt/SIP H-POINT/SIP	± 10
ⓧ	2	Polsterkonturen CUSHION CONTOURS	± 10/± 3°
ⓧ	3	Metallteile METAL PARTS	DIN 6930-g ISO 13920-A
ⓧ	4	Hoehenverstellung HEIGHT ADJUSTMENT	± 10
ⓧ	5	Federweg/SUSPENSION STROKE	± 10
ⓧ	6	Laengshorizontalfed. FORE AFT ISOLATOR	± 5
ⓧ	7	andere Masse OTHER DIMENSIONS	
		≤120	± 5
		>120 ≤400	± 7
		>400 ≤1000	± 10
		>1000	± 13

Massgebend ist der deutsche Text / ONLY THE GERMAN LANGUAGE VERSION OF THIS TEXT SHALL BE BINDING

INDEX ID	Feld SEC.	Aenderungsbeschreibung REVISIONS DESCRIPTION	Aenderungsnummer REVISIONS NO.	Datum DATE	Bearbeiter EDITOR	geprueft CHECK	Datum DATE
c		Pruefplakette hinzu/TEST BADGE ADDED	CAGF25100146	22.06.17	MOS	KRJ	13.07.17
b		Schalter geaendert/SWITCH CHANGED	T01-222-AC	04.02.15	YIA	NI	06.02.15
a		Neuzeichnung/NEW DRAWING	T01-198-AC	13.08.13	RTH	DKI	03.09.13

Spezifikationen / SPECIFICATIONS
Freier Text / FREE TEXT

D-Kennz./D-SIGN: Freimasstoleranz/DIMENSIONAL VARIATION: /
Werkstoff / MATERIAL: /
Massstab / SCALE: 1:2
Z.Art/DWG.TYPE: AZ
Fehlende Masse nach 3D-Modell / MISSING DIMENSIONS ISO 3D-MODEL
Modell Nr. MODEL NO.: 1288531_DMU INDEX C
MODEL PDM REVISION: 6 (Index Freigabe Index / AD RELEASE INDEX)
Massnorm / DIMENSION STANDARD: /
Volumen / VOLUME: CBM
Gewicht / WEIGHT gerechnet / CALCULATED: kg
gewogen / WEIGHTED: g
Kunde / Lieferant CUSTOMER / SUPPLIER
Zeichnungsnummer DRAWING NUMBER
Benennung / DESCRIPTION: MSG95AL/741
MSG95AL/741
ISO 5456-2
erstellt / CREATED: CATIA V5R24SP4
Datum / DATE: Name / NAME
Gez. / DRAWN: 13.08.13 RTH
Gepr. / CHECK: 03.09.13 DKI
Norm / STANDARD: 13.08.13 HV
TP / FQ
Blatt / SHEET: 01
von / OF: 01
Format / FORMAT: A0
Z.-Nr. / DWG. NO.: 1288531
Schwermetallverbot nach ELV EU Richtlinie 2000/53/EG BAN OF METAL ACCORDING TO ELV EU. DIRECTIVE 2000/53/EG
GRAMMER
Ursprung / SOURCE: sbgsl. von / LINE
Ersatz fuer / REPLACEMENT FOR
04.2011 Rev.10.1
"NOTE PROTECTION MARK AS PER ISO 16016" "Schutzvermerk nach ISO 16016 beachten"

exported by Kunde, Wilhelm Fricke SE on 17.07.2024 at 10:13:49