GRAMMER

Ersatzteilzeichnung
SPARE PARTS DRAWING

MSG75-18
Sammelzeichnung
COLLECTIVE DRAWING

Zutreffende Positionen siehe Ersatzteilliste!
CORRESPONDING POSITIONS SEE SPARE PARTS LIST!

Stand/LEVEL: 08.03.2024
Version 1.1

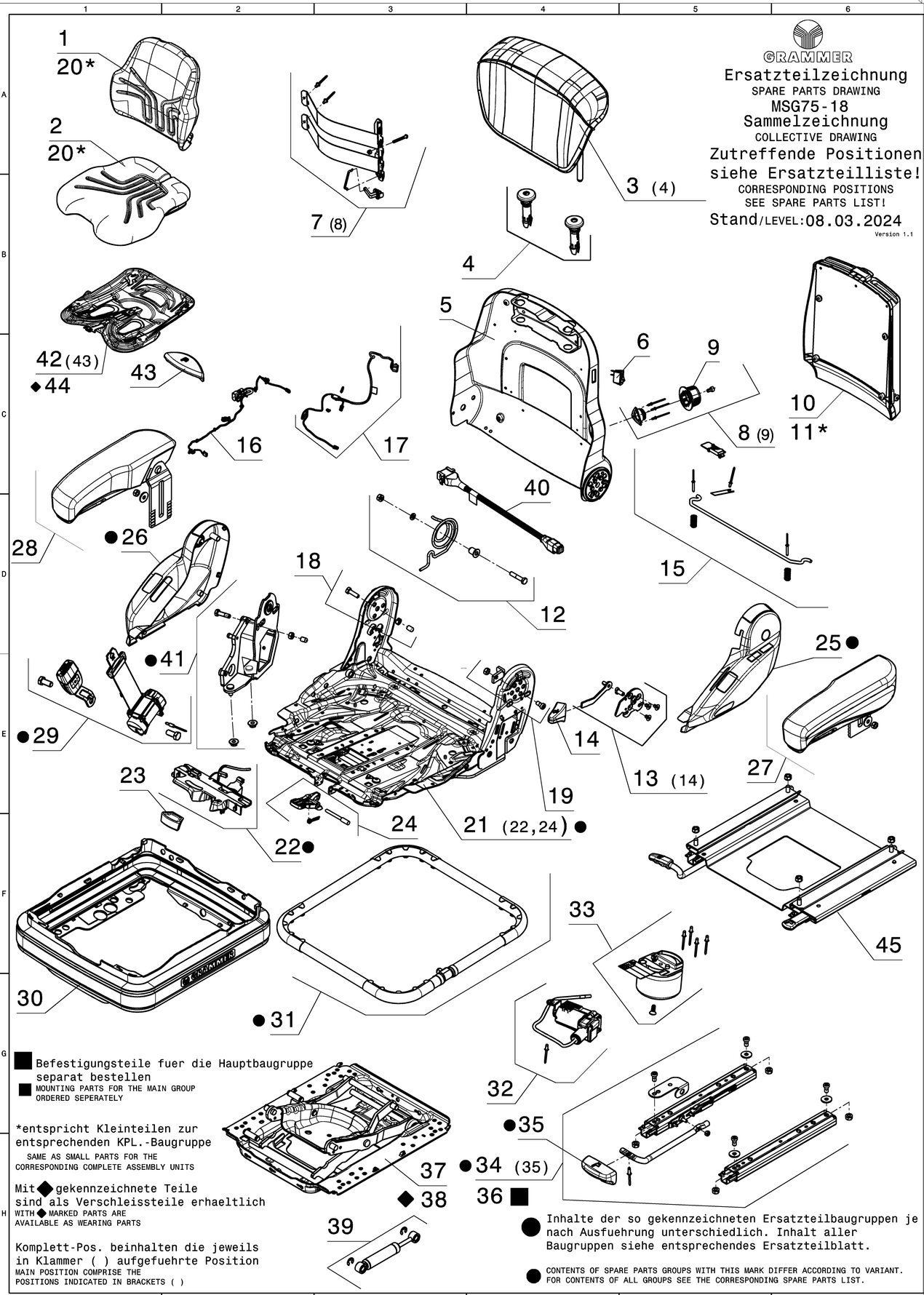

■ Befestigungsteile fuer die Hauptbaugruppe separat bestellen
■ MOUNTING PARTS FOR THE MAIN GROUP ORDERED SEPERATELY

*entspricht Kleinteilen zur entsprechenden KPL.-Baugruppe
SAME AS SMALL PARTS FOR THE CORRESPONDING COMPLETE ASSEMBLY UNITS

Mit ◆ gekennzeichnete Teile sind als Verschleissteile erhaeltlich
WITH ◆ MARKED PARTS ARE AVAILABLE AS WEARING PARTS

Komplett-Pos. beinhalten die jeweils in Klammer ( ) aufgefuehrte Position
MAIN POSITION COMPRISE THE POSITIONS INDICATED IN BRACKETS ( )

● Inhalte der so gekennzeichneten Ersatzteilbaugruppen je nach Ausfuehrung unterschiedlich. Inhalt aller Baugruppen siehe entsprechendes Ersatzteilblatt.

● CONTENTS OF SPARE PARTS GROUPS WITH THIS MARK DIFFER ACCORDING TO VARIANT. FOR CONTENTS OF ALL GROUPS SEE THE CORRESPONDING SPARE PARTS LIST.

Schnittkante:
Zeichnung vor Weitergabe beschneiden
LINE FOR CUTTING:
CUT HERE BEFORE TRANSFER THE DRAWING

CC Kritisches Merkmal Sicherheitsrelevanz:
Festlegung durch gesetzliche Vorschrift, Kunde oder interner Risikobewertung
CRITICAL CHARACTERISTICS SAFETY: DEFINITION BY LEGAL REQUIREMENTS, CUSTOMER OR INTERNAL RISK EVALUATION

SC Signifikantes Merkmal (Passung oder Funktion):
Festlegung durch Kunde oder interner Risikobewertung
SIGNIFICANT CHARACTERISTICS (FORM OR FUNCTION): DEFINITION BY CUSTOMER OR INTERNAL RISK EVALUATION

Massgebend ist der deutsche Text / ONLY THE GERMAN LANGUAGE VERSION OF THIS TEXT SHALL BE BINDING

INDEX 2D	Feld SEC.	Aenderungsbeschreibung REVISIONS DESCRIPTION	Aenderungsnummer REVISIONS NO.	Datum DATE	Bearbeiter EDITOR	geprueft CHECK	Datum DATE
c		Pos/POS 45 hinzu/ADDED	VALL25100520	08.03.24	SUS	BB	14.05.24
b		Pos/POS 42-44 hinzu/ADDED	VAJF25100049	08.12.21	AK	FA	09.12.21
a		Neuzeichnung/NEW DRAWING / (VAJF25100192) Pos/POS 41 hinzu/ADDED	VAIF25101170	30.07.21	SUS	SMS	19.08.21

Spezifikationen / SPECIFICATIONS

Freier Text / FREE TEXT

letzte Pos./LAST POS.: 45

D-Kennz./D-SIGN
Freimasstoleranz / DIMENSIONAL VARIATION /
Fehlende Masse nach 3D-Modell / MISSING DIMENSIONS LIKE 3D-MODEL
Modell Nr. / MODEL NO. / INDEX
MODEL PDM REVISION (kein Freigabe-Index / NO RELEASE INDEX)
Kunde / Lieferant
Zeichnungsnummer
CUSTOMER / SUPPLIER
DRAWING NUMBER

Werkstoff / MATERIAL / /
Massnorm / DIMENSION STANDARD /
Massstab / SCALE /
Z.Art / DWG.TYPE EZ
Volumen / VOLUME cm³
Gewicht / WEIGHT
gerechnet / CALCUL. ( ) g
gewogen / WEIGHTED g

	Datum / DATE	Name / NAME
Gez. / DRAWN	30.07.21	SUS
Gepr. / CHECK	19.08.21	SMS
Norm / STANDARD	02.08.21	HV
TF / FG		

Schwermetallverbot nach ELV EU Richtlinie 2000/53/EG
BAN OF METAL ACCORDING TO ELV EU DIRECTION 2000/53/EG

Benennung / DESCRIPTION
ERSATZTEILZEICHNUNG F.SITZ KPL.
SPARE PART DRAWING F.SEAT CPL.

ISO 5456-2
erstellt / CREATED CATIA V5R32SP3
Blatt / SHEET 01
von / OF 01
Format / FORMAT A1

Z.-Nr. / DWG. NO.
MSG75-18

GRAMMER

Ursprung / SOURCE VA0497410 abgel. von / LIKE MSG75-15 Ersatz fuer / REPLACEMENT FOR

09.2017 Rev.10.5

NOTE PROTECTION MARK AS PER ISO 16016 "Schutzvermerk nach ISO 16016 beachten"

exported by Kunde, Wilhelm Fricke SE on 29.08.2024 at 13:29:53

Stückliste: MSG75-18/1453490 ERSATZTEILLISTE F.SITZ
Sachnummer des Kunden:

Zeich-Nr. : MSG75-18

POS	SACHNR	BENENNUNG/ABMESSUNG	Menge	Kd-Mat.-Nr.
1	1293209	POLSTER F.R_STOFF_KPL.	1	
1	1472247	POLSTER F.R_STOFF_HZ_KPL.	1	
2	1458135	POLSTER F.S.STOFF_ HZ.KPL.	1	
2	1458178	POLSTER F.S.STOFF_KPL.	1	
3	1292464	RUECKENVERLAENGERUNG_STOFF_L	1	
4	1117033	FUEHRUNG F.KOPFSTUETZE KPL.	1	
5	142130	RUECKEN KPL.	1	
6	1173463	SCHALTER F.HZ.KPL.	1	
7	140678	BANDSCHEIBENSTUETZE KPL.	1	
8	1091082	BETAETIGUNG F.BS.KPL./GRAU	1	
9	140679	GRIFF F.BS.GRAU KPL.	1	
10	142259	ABLAGETASCHE KPL.	1	
11	1173358	KLEINTEILE ABLAGETASCHE/NETZ	1	
12	1154594	RUECKENLAGER RE.KPL.	1	
13	1091108	BETAETIGUNG F.RLV.KPL./GRAU	1	
14	1164814	GRIFF KPL.	1	
15	1457982	VORBEREITUNG F.SBE.KPL	1	
16	1482946	KABELBAUM KPL.	1	
17	1231676	KABELBAUM KPL.	1	
18	1091191	ANSCHLAG F.RUECKEN KPL.	1	
19	1176939	ANSCHLAG F.RUECKEN KPL.	1	
20	1135136	KLEINTEILE F.POLSTER	1	
21	1482537	FEDERPAKET MSG75GL 12V KPL.	1	
22	1093843	GEHAEUSE KPL.	1	
23	1078789	GRIFF F.GV.RAL 7042	1	
24	1104004	HEBEL F.GV.KPL.	1	
25	1458211	ABDECKUNG LI.KPL.	1	
26	1458181	ABDECKUNG RE.KPL.	1	
27	1023156	ARMLEHNE A60/380 KPL.LI.	1	
27	1100875	ARMLEHNE F65/270 KPL.LI.	1	
27	1178760	ARMLEHNE A60/320 KPL.LI.	1	
28	1023155	ARMLEHNE A60/380 KPL.RE.	1	
28	1063820	ARMLEHNE A60/320 KPL.RE.	1	
28	1096328	ARMLEHNE F65/270 KPL.RE.	1	
29	1458180	BECKENGURT KPL.	1	
30	1090900	FALTENBALG KPL.	1	
31	1250947	ZUSATZVOLUMEN KPL.	1	
32	1104003	KOMPRESSOR 12V KPL.	1	
33	1104010	LUFTFEDER KPL.	1	
34	1250434	VERSTELLSCHIENENSATZ	1	
35	1081426	GRIFF KPL.	1	
36	1191423	BEFESTIGUNGSTEILE F.VERSTELL	1	
37	1246936	SCHWINGE KPL.	1	
38	1462413	VERSCHLEISSTEILE KPL.	1	
39	1081800	STOSSDAEMPFER KPL.	1	
40	1124997	ADAPTERKABEL KPL.	1	