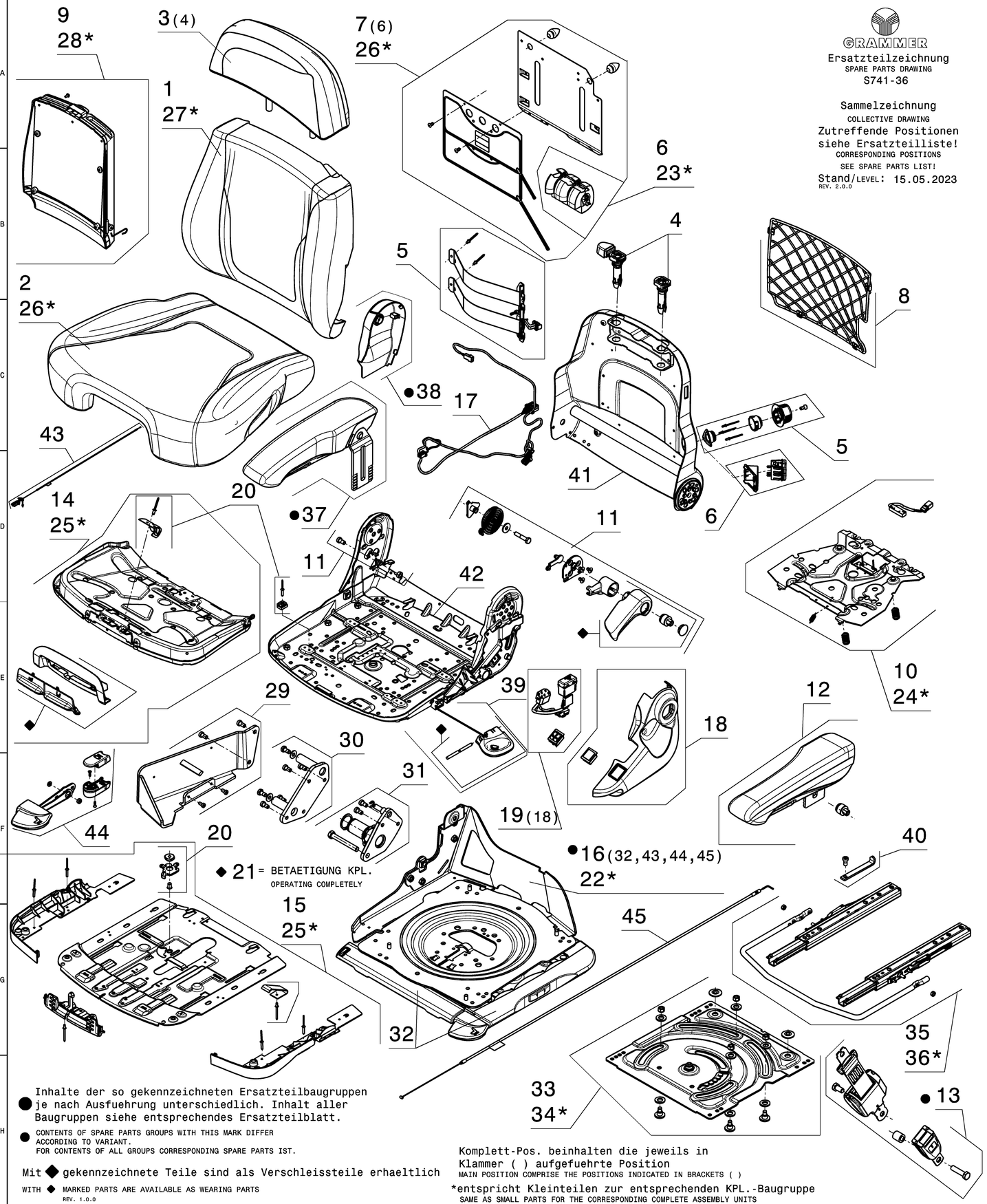

GRAMMER

Ersatzteilzeichnung
SPARE PARTS DRAWING
S741-36

Sammelzeichnung
COLLECTIVE DRAWING
Zutreffende Positionen
siehe Ersatzteilliste!
CORRESPONDING POSITIONS
SEE SPARE PARTS LIST!
Stand/LEVEL: 15.05.2023
REV. 2.0.0

Schnittkante:
Zeichnung vor
Weitergabe beschneiden
LINE FOR CUTTING:
CUT HERE BEFORE TRANSFER THE DRAWING

REV. 1.0.0

● Inhalte der so gekennzeichneten Ersatzteilbaugruppen je nach Ausfuehrung unterschiedlich. Inhalt aller Baugruppen siehe entsprechendes Ersatzteilblatt.

● CONTENTS OF SPARE PARTS GROUPS WITH THIS MARK DIFFER ACCORDING TO VARIANT.
FOR CONTENTS OF ALL GROUPS CORRESPONDING SPARE PARTS IST.

Mit ◆ gekennzeichnete Teile sind als Verschleissteile erhaeltlich

WITH ◆ MARKED PARTS ARE AVAILABLE AS WEARING PARTS
REV. 1.0.0

Komplett-Pos. beinhalten die jeweils in Klammer ( ) aufgefuehrte Position
MAIN POSITION COMPRISE THE POSITIONS INDICATED IN BRACKETS ( )

*entspricht Kleinteilen zur entsprechenden KPL.-Baugruppe
SAME AS SMALL PARTS FOR THE CORRESPONDING COMPLETE ASSEMBLY UNITS

CC Kritisches Merkmal Sicherheitsrelevanz:
Festlegung durch gesetzliche Vorschrift, Kunde oder interner Risikobewertung
CRITICAL CHARACTERISTICS SAFETY: DEFINITION BY LEGAL REQUIREMENTS, CUSTOMER OR INTERNAL RISK EVALUATION

SC Signifikantes Merkmal (Passung oder Funktion):
Festlegung durch Kunde oder interner Risikobewertung
SIGNIFICANT CHARACTERISTICS (FORM OR FUNCTION): DEFINITION BY CUSTOMER OR INTERNAL RISK EVALUATION

Massgebend ist der deutsche Text / ONLY THE GERMAN LANGUAGE VERSION OF THIS TEXT SHALL BE BINDING

INDEX 2D	Feld SEC.	Aenderungsbeschreibung REVISIONS DESCRIPTION	Aenderungsnummer REVISIONS NO.	Datum DATE	Bearbeiter EDITOR	geprueft CHECK	Datum DATE
l		Pos. 45 hinzu/ADDED	CAMG25100486	15.05.23	FA	RTH	21.06.23
k		Pos.43-44 hinzu/ ADDED	VAKL71301129	15.03.22	PAW	KRJ	13.04.22
j		Pos.41-42 hinzu/ ADDED	CAJG25100843	31.01.22	KADA	KRJ	07.02.22
h		Pos.40 hinzu/ ADDED	CAIG251A2036	13.11.20	PAVI	BB	18.11.20
g		Pos. 39 hinzu/ADDED	T01-148-AG	13.08.18	FA	MS	13.08.18
f		Pos. 37-38 hinzu/ADDED	T01-045-AH	26.04.18	OCA	UN	02.05.18
e		Pos. 33-36 hinzu/ADDED	T01-148-AG	11.10.17	FA	HE	12.10.17
d		neue Blase/NEW BLISTER	T01-284-AC	12.09.16	SMO	SMS	27.10.16
c		Pos. 32 hinzu/ADDED	T01-132-AF-2	02.08.16	RTH	SCHM	10.08.16
b		POS. 29 - 31 hinzu/ADDED	T01-279-AE	17.09.15	LN	PJ	22.09.15
a		Neuzeichnung/NEW DRAWING	T01-088-AE	12.05.15	FA	PJ	24.06.15

Spezifikationen / SPECIFICATIONS

Freier Text / FREE TEXT

letzte Pos./LAST POS.: 45

D-Kennz./D-SIGN

Freimasstoleranz / DIMENSIONAL VARIATION
/

Werkstoff / MATERIAL
/
/

Massstab / SCALE: /

Z.Art / DWG.TYPE: EZ

Fehlende Masse nach 3D-Modell / MISSING DIMENSIONS LIKE 3D-MODEL
Modell Nr.
MODEL NO.
INDEX

Volumen / VOLUME: cm³

Gewicht / WEIGHT
gerechnet / CALCUL.: (35173,5 g
gewogen / WEIGHTED: g

MODEL PDM REVISION (kein Freigabe-Index / NO RELEASE INDEX)
Kunde / Lieferant
Zeichnungsnummer
CUSTOMER / SUPPLIER
DRAWING NUMBER

Massnorm / DIMENSION STANDARD
/

	Datum / DATE	Name / NAME
Gez. / DRAWN	12.05.15	FA
Gepr. / CHECK	24.06.15	PJ
Norm / STANDARD	18.05.15	KA
TF / FG		

Benennung / DESCRIPTION
ERSATZTEILZEICHNUNG F.OBERTEIL KPL.
SPARE PART DRAWING F.UPPER P.CPL.

ISO 5456-2

erstellt / CREATED: CATIA V5R30SP3

Blatt / SHEET: 01
von / OF: 01

Format / FORMAT: A1

GRAMMER

Schwermetallverbot nach ELV EU Richtlinie 2000/53/EG
BAN OF METAL ACCORDING TO ELV EU DIRECTION 2000/53/EG

Z.-Nr. / DWG. NO.
S741-36

Ursprung / SOURCE: VA0307590
abgel. von / LIKE
Ersatz fuer / REPLACEMENT FOR

09.2017 Rev.10.5

NOTE PROTECTION MARK AS PER ISO 16016 *Schutzvermerk nach ISO 16016 beachten*

exported by Kunde, Wilhelm Fricke SE on 03.09.2024 at 09:43:38

Stückliste: S741-36/1420563 ERSATZTEILLISTE F.OBERTEIL
Sachnummer des Kunden:

Zeich-Nr. : S741-36

POS	SACHNR	BENENNUNG/ABMESSUNG	Menge	Kd-Mat.-Nr.
1	1339288	POLSTER F.R.STOFF HZ.KPL.	1	
2	1337197	POLSTER F.S_KPL.	1	
3	1337191	ET-RUECKENVERLAENGERUNG VERS	1	
4	1336968	FUEHRUNGSHUELSE KPL.	1	
6	1173263	KOMPRESSOR F.LWU 12V KPL.	1	
7	1336310	BANDSCHEIBENSTUETZE KPL.12V	1	
9	142259	ABLAGETASCHE KPL.	1	
11	1337079	RUECKENVERSTELLUNG KPL.	1	
12	1336316	ARMLEHNE S700UP A80/380 KPL.	1	
13	1422516	BECKENGURT RETRAKTOR KPL.	1	
14	1099282	SITZPOLSTERNEIGUNGSVERST.KPL	1	
15	1099281	SITZTIEFENVERSTELLUNG KPL.	1	
16	1420655	KOMFORTMODUL KPL.	1	
17	1339433	KABELBAUM KPL.	1	
18	1339505	ABDECKUNG LI. KPL.	1	
19	1339504	KIT HEIZUNG 12V KPL.	1	
20	1339621	VERSCHLEISSTEILE KPL.	1	
21	1339673	SET GRIFFE KPL.	1	
22	1337812	BEFESTIGUNGSTEILE F.KOMFORTM	1	
23	1133844	KLEINTEILE F.LWU	1	
24	1136318	KLEINTEILE SITZSCHALTER	1	
25	1136790	KLEINTEILE STV./SNV.	1	
26	1134014	KLEINTEILE F.LWU BLASE	1	
27	1135136	KLEINTEILE F.POLSTER	1	
28	1173358	KLEINTEILE ABLAGETASCHE/NETZ	1	
32	1365961	ABDECKUNG KPL.	1	
37	1026779	ARMLEHNE A80/380 KPL.RE.	1	
38	1414983	ABDECKUNG RE.BEARB.KPL.	1	
41	1517904	RUECKEN KPL.	1	
42	1517903	SITZPLATTE KPL.	1	
43	1477689	BOWDENZUG F.DREHADAPTER KPL.	1	
44	1524703	GRIFF KPL.	1	

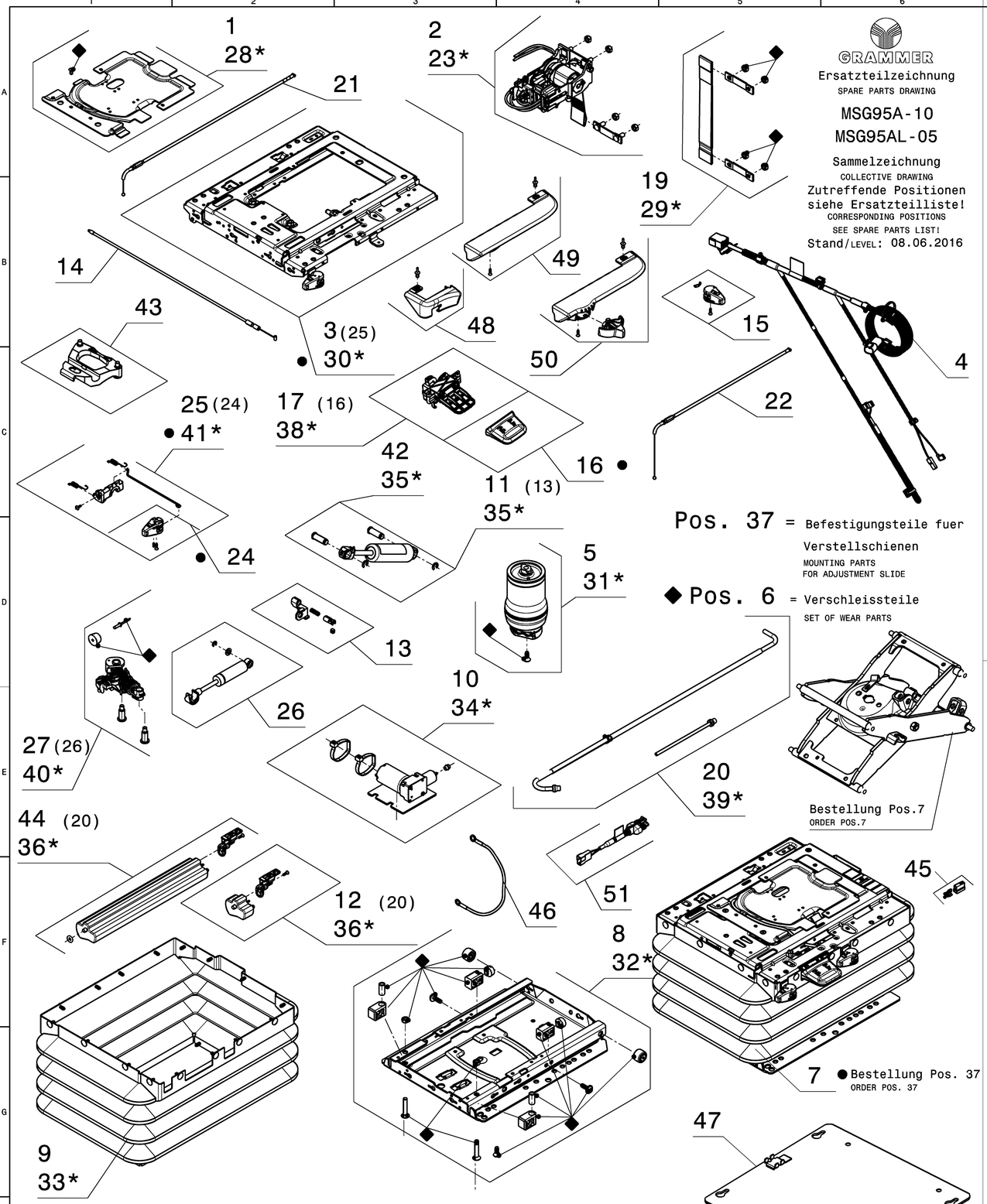

GRAMMER

Ersatzteilzeichnung
SPARE PARTS DRAWING

MSG95A-10
MSG95AL-05

Sammelzeichnung
COLLECTIVE DRAWING

Zutreffende Positionen siehe Ersatzteilliste!
CORRESPONDING POSITIONS SEE SPARE PARTS LIST!

Stand/LEVEL: 08.06.2016

Pos. 37 = Befestigungsteile fuer Verstellschienen
MOUNTING PARTS FOR ADJUSTMENT SLIDE

◆ Pos. 6 = Verschleissteile
SET OF WEAR PARTS

Schnittkante:
Zeichnung vor Weitergabe beschneiden
LINE FOR CUTTING:
CUT HERE BEFORE TRANSFER THE DRAWING

● Inhalte der so gekennzeichneten Ersatzteilbaugruppen je nach Ausfuehrung unterschiedlich. Inhalt aller Baugruppen siehe entsprechendes Ersatzteilblatt.
● CONTENTS OF SPARE PARTS GROUPS WITH THIS MARK DIFFER ACCORDING TO VARIANT. FOR CONTENTS OF ALL GROUPS SEE THE CORRESPONDING SPARE PARTS IST.

Komplett-Pos. beinhalten die jeweils in Klammer ( ) aufgefuehrte Position
MAIN POSITION COMPRISE THE POSITIONS INDICATED IN BRACKETS ( )

*entspricht Kleinteilen zur entsprechenden KPL.-Baugruppe
SAME AS SMALL PARTS FOR THE CORRESPONDING COMPLETE ASSEMBLY UNITS

Mit ◆ gekennzeichnete Teile sind als Verschleissteile erhaeltlich
WITH ◆ MARKED PARTS ARE AVAILABLE AS WEARING PARTS

REV. 1.0.0

CC Kritisches Merkmal Sicherheitsrelevanz: Festlegung durch gesetzliche Vorschrift, Kunde oder interner Risikobewertung
CRITICAL CHARACTERISTICS SAFETY: DEFINITION BY LEGAL REQUIREMENTS, CUSTOMER OR INTERNAL RISK EVALUATION

SC Signifikantes Merkmal (Passung oder Funktion): Festlegung durch Kunde oder interner Risikobewertung
SIGNIFICANT CHARACTERISTICS (FORM OR FUNCTION): DEFINITION BY CUSTOMER OR INTERNAL RISK EVALUATION

Massgebend ist der deutsche Text / ONLY THE GERMAN LANGUAGE VERSION OF THIS TEXT SHALL BE BINDING

INDEX 2D	Feld SEC.	Aenderungsbeschreibung REVISIONS DESCRIPTION	Aenderungsnummer REVISIONS NO.	Datum DATE	Bearbeiter EDITOR	geprueft CHECK	Datum DATE
e		Pos./POS. 20 geaendert/CHANGED	CALG25100653	08.08.23	AK	SSCH	24.08.23
d		Pos. (20) hinzu/ADDED	T01-132-AF	08.06.16	CAH	SCHM	16.06.16
c		Pos. 51 hinzu/ADDED	T01-330-AE	27.01.16	RTH	MS	04.02.16
b		Pos. 47-50 hinzu/ADDED	T01-088-AE	16.03.15	FA	PJ	18.03.15
a		Neuzeichnung/NEW DRAWING	T01-339-AB-1	09.11.12	SCHM	FA	19.11.12

Spezifikationen / SPECIFIGATIONS

Freier Text / FREE TEXT

letzte Pos./LAST POS.: 51

D-Kennz./D-SIGN

Freimasstoleranz / DIMENSIONAL VARIATION: /

Werkstoff / MATERIAL: / / /

Massstab / SCALE: /

Z.Art / DWG.TYPE: EZ

Fehlende Masse nach 3D-Modell / MISSING DIMENSIONS LIKE 3D-MODEL
Modell Nr.: MODEL NO.
INDEX

Volumen / VOLUME: cm³

Gewicht / WEIGHT
gerechnet / CALCUL.: 0 g
gewogen / WEIGHTED: g

MODEL PDM REVISION (kein Freigabe-Index / NO RELEASE INDEX)

Massnorm / DIMENSION STANDARD: /

Kunde / Lieferant

Zeichnungsnummer / DRAWING NUMBER

CUSTOMER / SUPPLIER

	Datum / DATE	Name / NAME
Gez. / DRAWN	09.11.12	SCHM
Gepr. / CHECK	19.11.12	FA
Norm / STANDARD	12.11.12	HV
TF / FQ		

Benennung / DESCRIPTION
ERSATZTEILZEICHNUNG F.FEDERUNG KPL.
SPARE PART DRAWING F.SUSPENSION CPL.

ISO 5456-2

erstellt / CREATED: CATIA V5R3SP3

Blatt / SHEET: 01
von / OF: 01

Schwermetallverbot nach ELV EU Richtlinie 2000/53/EG
BAN OF METAL ACCORDING TO ELV EU DIRECTION 2000/53/EG

Z.-Nr. / DWG. NO.
MSG95A-10

Format / FORMAT: A1

GRAMMER

Ursprung / SOURCE: VA0247133 | abgel. von / LIKE: MSG95A-09 | Ersatz fuer / REPLACEMENT FOR | 09.2017 Rev.10.5

NOTE PROTECTION MARK AS PER ISO 16016 "Schutzvermerk nach ISO 16016 beachten"

exported by Kunde, Wilhelm Fricke SE on 03.09.2024 at 09:45:28

Stückliste: MSG95AL-05/1420563 ERSATZTEILLISTE F.FEDERUNG
Sachnummer des Kunden:

Zeich-Nr. : MSG95A-10

POS	SACHNR	BENENNUNG/ABMESSUNG	Menge	Kd-Mat.-Nr.
1	1137237	ABDECKUNG KPL.	1	
2	1196427	NIVEAUSTEUERUNG KPL.	1	
3	1336493	FEDERUNGS-OT.KPL.	1	
4	1336693	KABELBAUM KPL.	1	
5	1137352	LUFTFEDER KPL.	1	
6	1270148	VERSCHLEISSTEILE	1	
7	1322979	FEDERUNG MSG95AL 12V	1	
8	1273240	FEDERUNGS-UT.KPL.	1	
9	1178820	FALTENBALG KPL.	1	
10	1220254	KOMPRESSOR 12V KPL.	1	
16	1380893	GRIFF F.HV.RAL7042 KPL.	1	
17	1336480	BETAETIGUNG F.HV.MSG95AL/MSG	1	
20	1138903	LUFTSCHLAUCH KPL.	1	
23	1137970	KLEINTEILE NIVEAUSTEUERUNG	1	
24	1336487	GRIFF F.LHF.KPL.	1	
25	1336491	ARRETIERUNG F.LHF.KPL.	1	
26	1138841	STOSSDAEMPFER KPL.LHF.	1	
27	1137800	LHF.KPL.	1	
28	1134577	KLEINTEILE ABDECKUNG	1	
30	1138018	KLEINTEILE FEDERUNGS-OT.	1	
31	1134834	KLEINTEILE LUFTFEDER	1	
32	1269903	KLEINTEILE FEDERUNGS-UT.	1	
33	126120	BEFESTIGUNGSTEILE F.FALTENBA	1	
34	1134889	KLEINTEILE KOMPRESSOR KPL.	1	
35	1138054	KLEINTEILE STOSSDAEMPFER	1	
36	1270154	KLEINTEILE ZUSATZVOLUMEN	1	
37	1173261	BEFESTIGUNGSTEILE F.VERSTELL	1	
38	1170701	KLEINTEILE HV.MODUL	1	
39	1138910	KLEINTEILE LUFTSCHLAUCH	1	
40	1138850	KLEINTEILE LHF.	1	
41	1138862	KLEINTEILE ARRETIERUNG F.LHF	1	
42	1168282	STOSSDAEMPFER KPL.	1	
44	1364635	ZUSATZVOLUMEN MIT LUFTSCHLAU	1	
48	1336739	ABDECKUNG LHF. KPL.	1	
49	1336738	ABDECKUNG KPL.	1	